| 記事 DESCRIPTION |
|---|
| 1. サーマルプロテクターの取付 |
| 1−1. 動作温度:120℃±5℃ |
| 1−2. 復帰温度:80℃±15℃ |

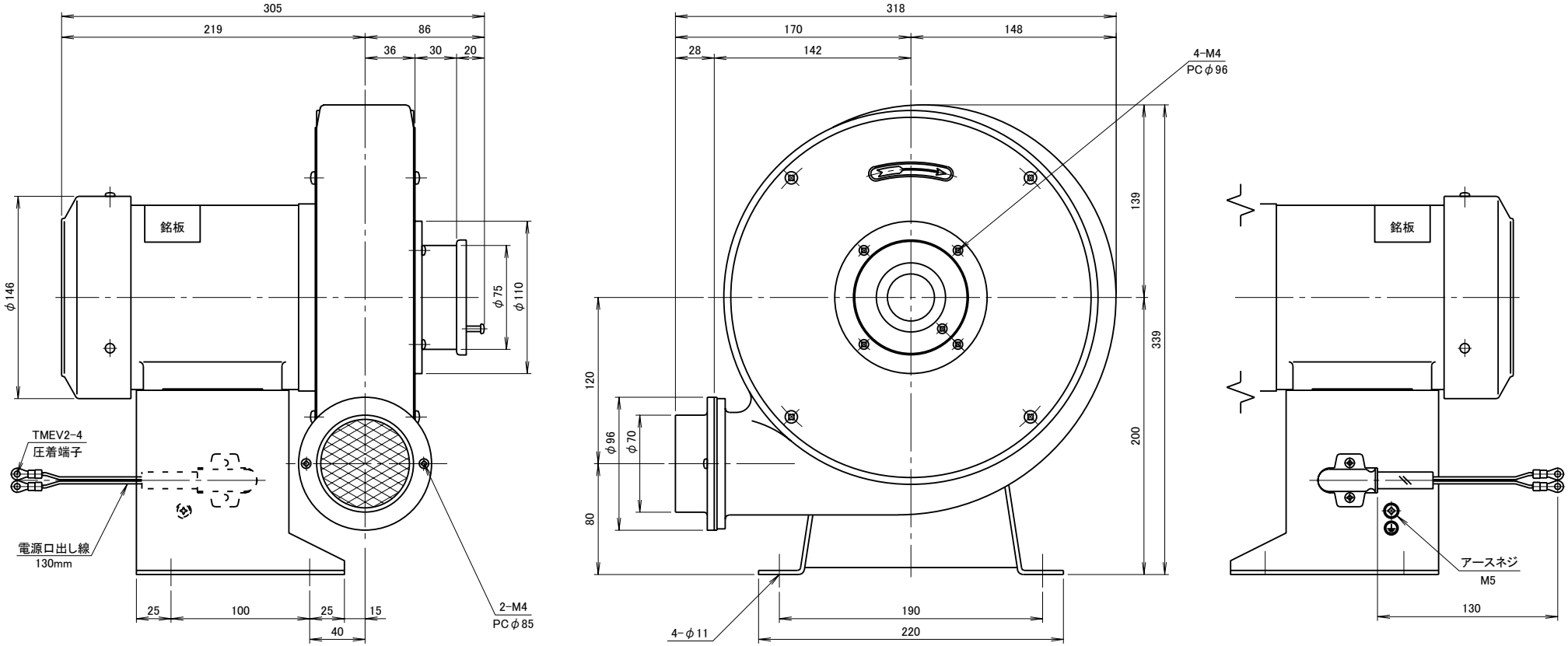


| 符号 MARK | 日付 DATE | 改訂来歴 REVISIONS | 担当 REVISED |
|---|---|---|---|
| | | | |

仕様 SPECIFICATIONS

| | | | | |
|---|---|---|---|---|
| 電動機 MOTOR OUT PUT | 0.125kW×2P | 周波数(Hz) FREQUENCY | 50 | 60 |
| 電源電圧 POWER SUPPLY | 1φ×100V | 回転数(min⁻¹) REVOLUTION | 2850 | 3300 |
| 定格 RATING | S1 | 電流(A) CURRENT | 1.7 | 2.0 |
| 絶縁等級 INS. CLASS | E | 静圧(kPa) STATIC PRESS. | 0.88 | 1.18 |
| 塗装色 COATING COLOR | N−5 | 風量($m^3$/min) AIR CAPACITY | 4.5 | 5.0 |
| ベアリング BEARINGS | L.S. 6202ZZ, O.S. 6200ZZ | 質量(kg) WEIGHT | 12 | |

| | | | |
|---|---|---|---|
| 日付 DATE 2012. 11. 29 | 尺度 SCALE 1／3 | 第3角法 3RD ANGLE PROJECTION | 型式 TYPE BN2.5L |
| 製図 DRAWN 江口 | 検図 CHECKED 踞尾 | 承認 APPROVED 野末 | 単位 UNIT mm |
| 淀川電機製作所 YODOGAWA ELECTRIC TOOL MFG. CO. | | | 名称 NAME ターボ型送風機 外形寸法図 |
| | | | 図番 DWG. NO. F15521 |

F15521.CSD