集塵装置付グラインダー仕様			
区分	名称	資料	
集塵	集塵方式	成形カセットフィルター方式	
	集塵容量	5.1リットル	
電源	電源区分	三相	
	電圧	200V	
	周波数	50Hz	60Hz
送風	回転数	3000min^{-1}	3600min^{-1}
	出力	0.4kW×2P	
	電流	2.0A	1.9A
研磨	回転数	3000min^{-1}	3600min^{-1}
	研磨機出力	0.75kW×2P	
	電流	3.6A	3.5A
	砥石サイズ	φ255×t25×φ19.05	
	最高周速	48m/s	
	研磨機質量	54.5kg	
総合	総合電力	1.15kW	
	総合電流	5.6A	5.4A
	全質量	120kg	
	据付ボルト	584×280(M12)	

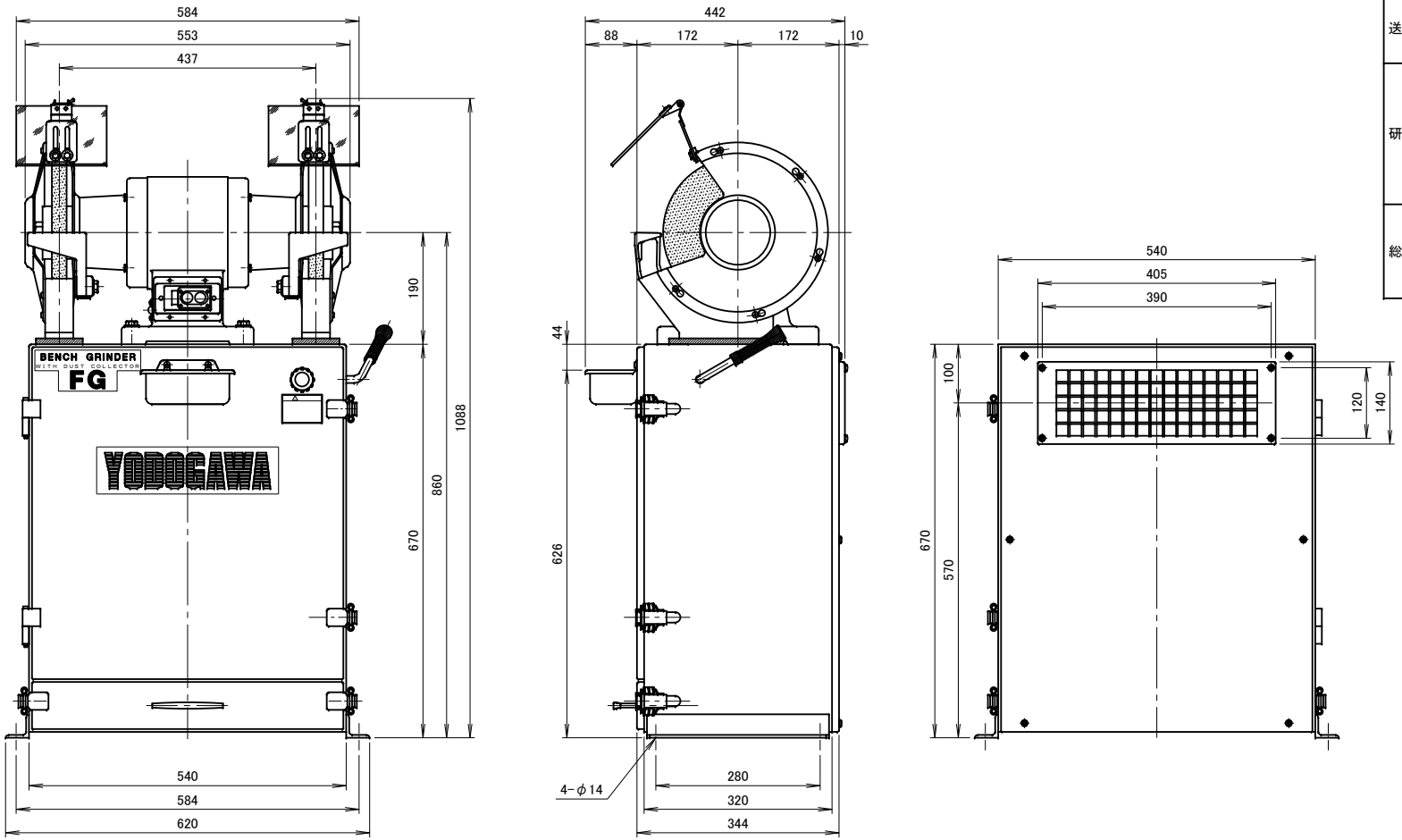

符号 MARK	日付 DATE	改訂来歴 REVISIONS	担当 REVISED	記事 DESCRIPTION

日付 DATE 2011.12.14	尺度 SCALE 1／8	第3角法 3RD ANGLE PROJECTION	型式 TYPE FG255TH
製図 DRAWN 江口	検図 CHECKED 踞尾	承認 APPROVED 野末	単位 UNIT mm
淀川電機製作所 YODOGAWA ELECTRIC TOOL MFG. CO.			名称 NAME 集塵装置付 電動グラインダ
			図番 DWG. NO. G23721

G23721.CSD