記事 DESCRIPTION
1. 電源用口出線
1－1. 端子箱付き
1－2. 吐出し口と反対方向
1－3. 口出し部より130mm
1－4. 先端TMEV2－4圧着端子取付

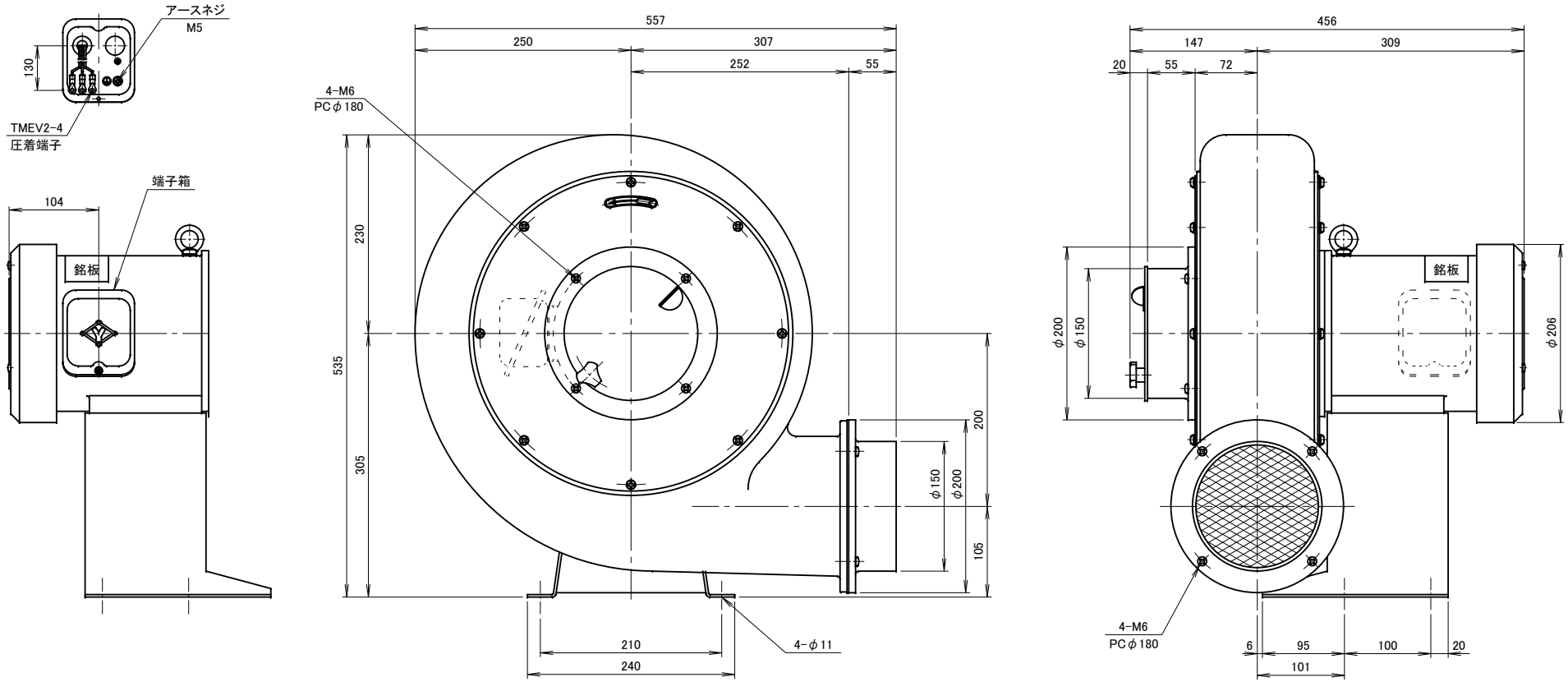

符号 MARK	日付 DATE	改訂来歴 REVISIONS	担当 REVISED
無印	2009.01.10	ダンパーの材質変更 アルミ鋳物→鉄板製	江口
無印	2007.02.20	吸込口金変更	江口
無印	2007.02.20	吸込・吐出口部に金アミ追加	江口

仕様 SPECIFICATIONS

電動機 MOTOR OUT PUT	1.5kW×2P	周波数 (Hz) FREQUENCY	50	60
電源電圧 POWER SUPPLY	3φ×200V	回転数 (min⁻¹) REVOLUTION	2850	3300
定格 RATING	S1	電流 (A) CURRENT	4.3	6.0
絶縁等級 INS. CLASS	E	静圧 (kPa) STATIC PRESS.	1.91	2.75
塗装色 COATING COLOR	N－5	風量 (m^3/min) AIR CAPACITY	30	35
ベアリング BEARINGS	L.S. 6206ZZ, O.S. 6204ZZ	質量 (kg) WEIGHT	38.0	

日付 DATE 2013.01.16	尺度 SCALE 1／5	第3角法 3RD ANGLE PROJECTION	型式 TYPE N6TB
製図 DRAWN 江口	検図 CHECKED 踞尾	承認 APPROVED 野末	単位 UNIT mm
淀川電機製作所 YODOGAWA ELECTRIC TOOL MFG. CO.			名称 NAME プレート型送風機 外形寸法図
			図番 DWG. NO. F15401

F15401.CSD