記　事 DESCRIPTION
1.　電源用口出線
1－1.　吐出し口と反対方向
1－2.　口出し部より130mm
1－3.　先端TMEX2-4圧着端子取付
1－4.　ターミナルボックス付き

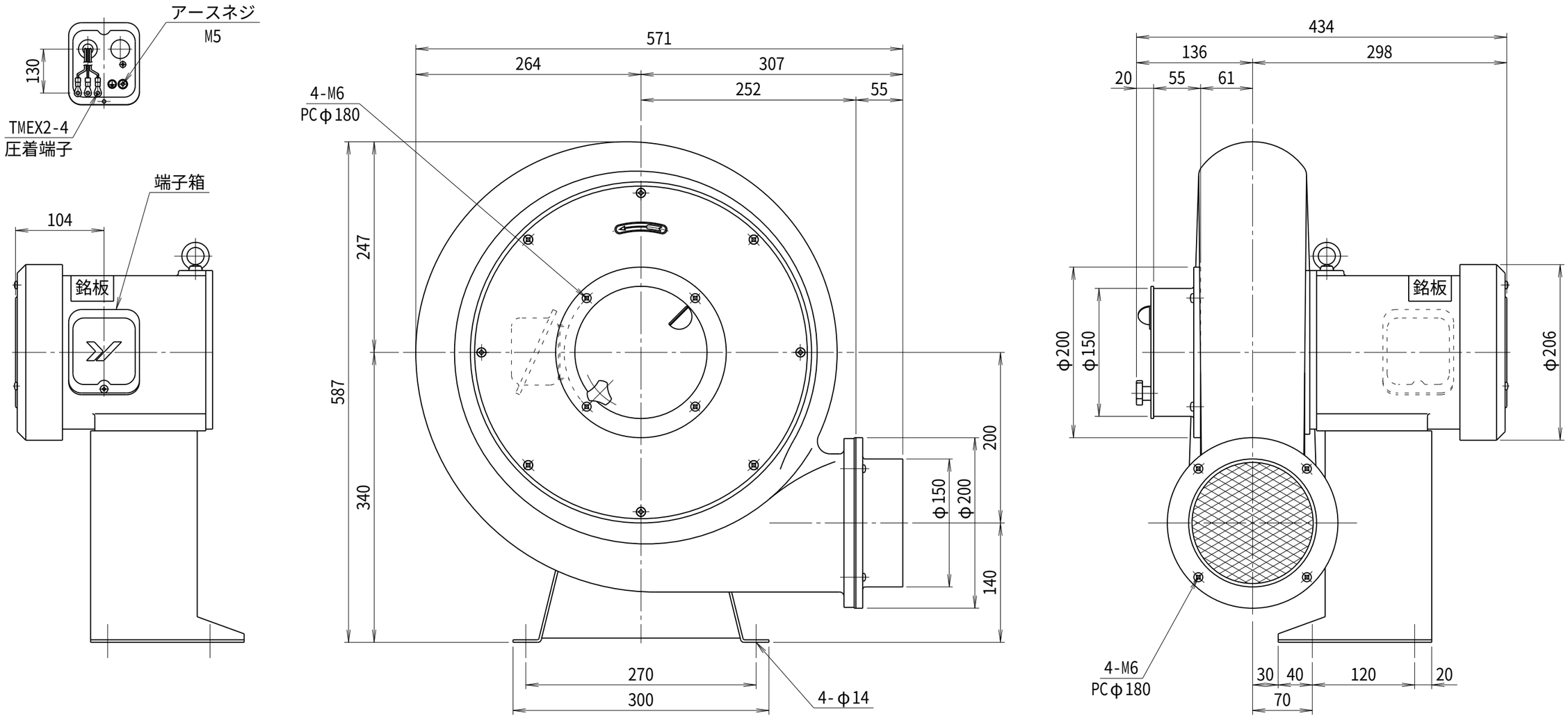

符号 MARK	日付 DATE	改訂来歴 REVISIONS	担当 REVISED
無印	2009.01.10	ダンパーの材質変更 アルミ鋳物→鉄板製	江口
無印	2007.02.20	吸込口･吐出口部に金アミ追加	江口

仕様 SPECIFICATIONS

電動機 MOTOR OUT PUT	1.5kW×2P	周波数(Hz) FREQUENCY	50	60
電源電圧 POWER SUPPLY	3φ×200V	回転数(min⁻¹) REVOLUTION	2850	3300
定格 RATING	S1	電流(A) CURRENT	4.2	5.7
絶縁等級 INS. CLASS	E	静圧(kPa) STATIC PRESS.	2.16	3.14
塗装色 COATING COLOR	N－5	風量(m^3/min) AIR CAPACITY	28	32
ベアリング BEARINGS	L.S. 6206ZZ, O.S. 6204ZZ	質量(kg) WEIGHT	40	

日付 DATE 2024.02.06	尺度 SCALE 1／5	第3角法 3RD ANGLE PROJECTION	型式 TYPE BN6T
製図 DRAWN 江口	検図 CHECKED 踞尾	承認 APPROVED	単位 UNIT mm
YODOGAWA YODOGAWA ELECTRIC TOOL MFG. CO., LTD.			名称 NAME ターボ型送風機 外形寸法図
			図番 DWG. NO. F16501

F16501.CSD