記　事 DESCRIPTION
1.　サーマルプロテクターの取付
1－1.　動作温度:120℃±5℃
1－2.　復帰温度:80℃±15℃

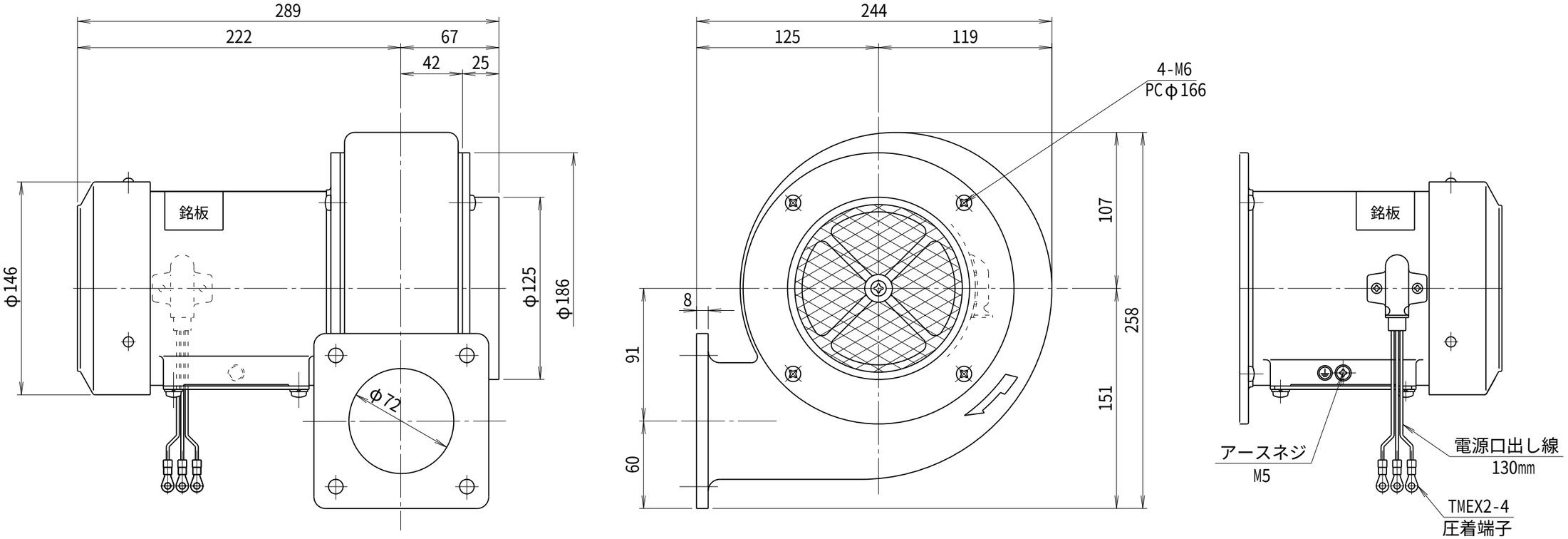

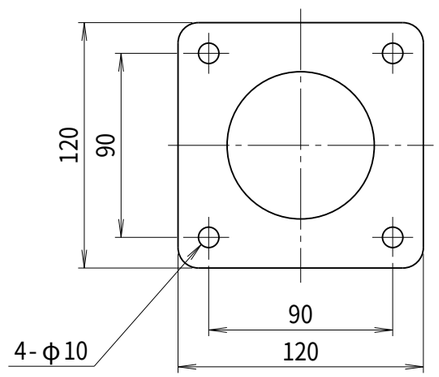

吐出し口取付寸法

仕様 SPECIFICATIONS				
電動機 MOTOR OUT PUT	0.125kW×2P	周波数(Hz) FREQUENCY	50	60
電源電圧 POWER SUPPLY	3φ×200V	回転数(min⁻¹) REVOLUTION	2850	3300
定格 RATING	S1	電流(A) CURRENT	0.62	0.65
絶縁等級 INS. CLASS	E	静圧(kPa) STATIC PRESS.	0.44	0.69
塗装色 COATING COLOR	N－5	風量(m^3/min) AIR CAPACITY	5.5	6.0
ベアリング BEARINGS	L.S. 6202ZZ, O.S. 6200ZZ	質量(kg) WEIGHT	8.0	

符号 MARK	日付 DATE	改訂来歴 REVISIONS	担当 REVISED

日付 DATE 2024.02.09	尺度 SCALE 1／3	第3角法 3RD ANGLE PROJECTION	型式 TYPE CCN3TL
製図 DRAWN 江口	検図 CHECKED 踞尾	承認 APPROVED	単位 UNIT mm
YODOGAWA ELECTRIC TOOL MFG. CO., LTD.			名称 NAME フランジシロッコ型送風機 外形寸法図
			図番 DWG. NO. F12921

F12921.CSD