| 記事 DESCRIPTION |
|---|
| 1. サーマルプロテクター |
| 1−1. 動作温度:120℃±5℃ |
| 1−2. 復帰温度:80℃±15℃ |

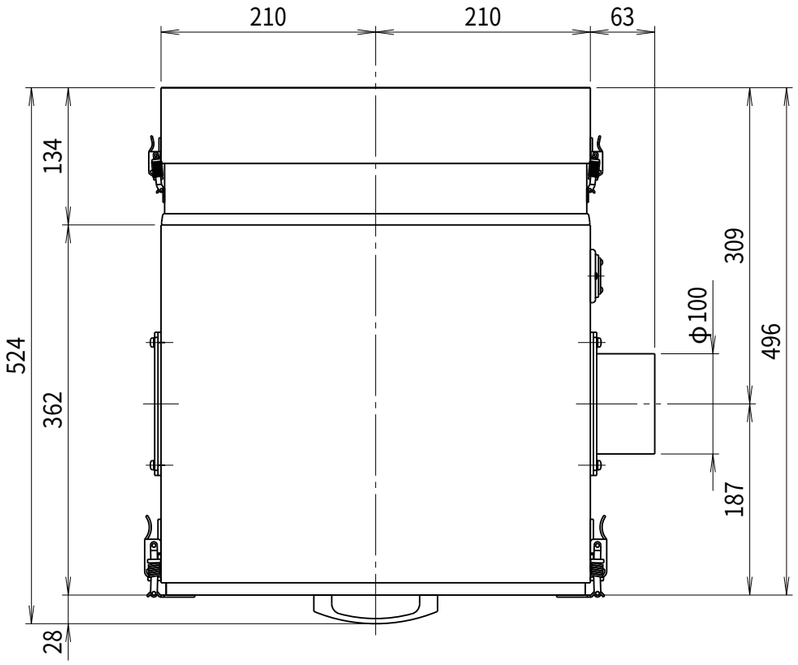


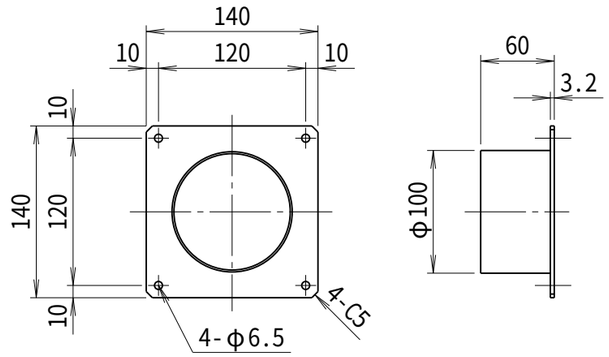


吸込口金詳細図(1/5)

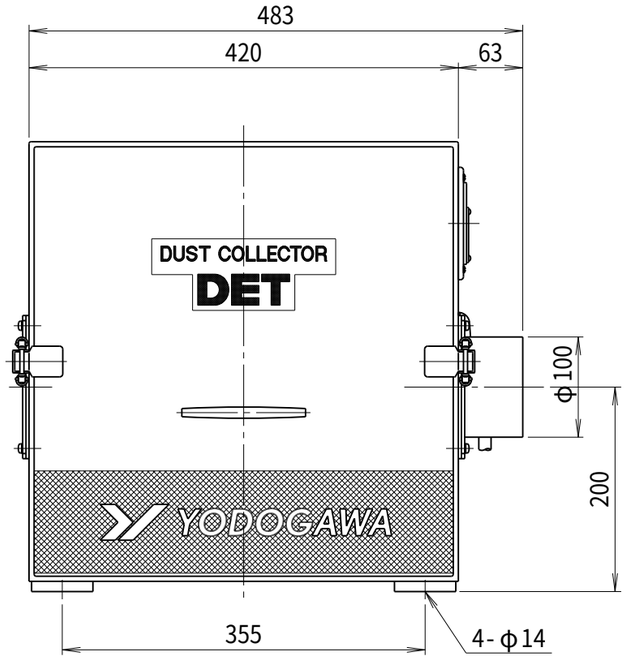


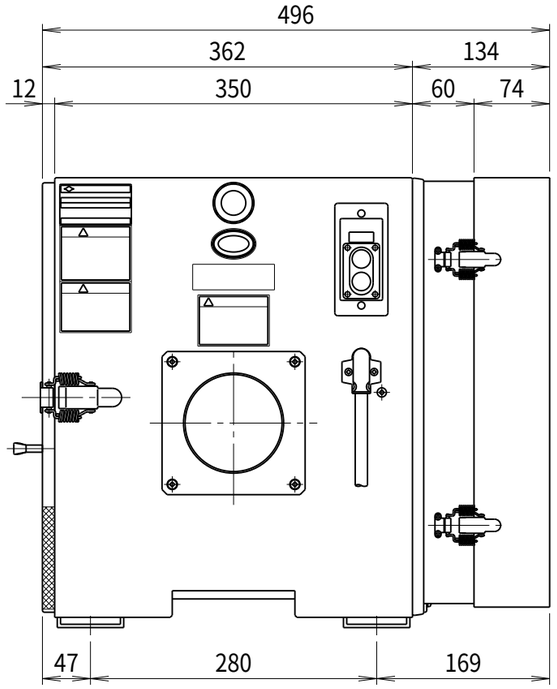


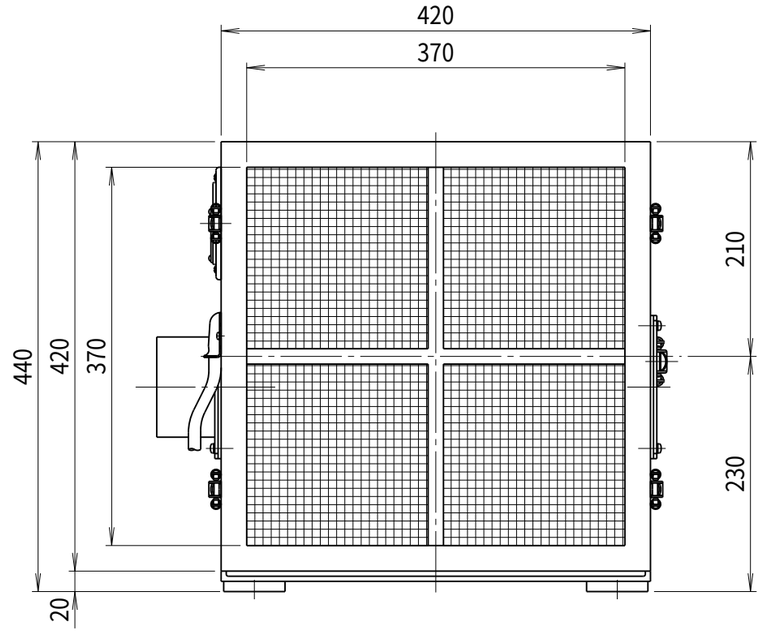


| 符号 MARK | 日付 DATE | 改訂来歴 REVISIONS | 担当 REVISED |
|---|---|---|---|
| 無印 | 2017・11 | 平面図の追加 | 江口 |

仕様 SPECIFICATIONS

| | | | | |
|---|---|---|---|---|
| 電動機 MOTOR OUT PUT | 0.3kW×2P | 周波数(Hz) FREQUENCY | 50 | 60 |
| 電源電圧 POWER SUPPLY | 3φ×200V | 回転数(min⁻¹) REVOLUTION | 2850 | 3300 |
| 集塵容量 CAPACITY | 1.9リットル | 電流(A) CURRENT | 1.5 | 1.7 |
| 絶縁等級 INS. CLASS | E | 静圧(kPa) STATIC PRESS. | 1.08 | 1.57 |
| 塗装色 COATING COLOR | 5.8Y7.7/1.3 | 風量(m³/min) AIR CAPACITY | 5.0 | 6.0 |
| | - | 質量(kg) WEIGHT | 42.5 | |

| | | | |
|---|---|---|---|
| 日付 DATE 2020.01.15 | 尺度 SCALE 1/6 | 第3角法 3RD ANGLE PROJECTION | 型式 TYPE DET300B-HP |
| 製図 DRAWN 江口 | 検図 CHECKED 踞尾 | 承認 APPROVED | 単位 UNIT mm |
| YODOGAWA ELECTRIC TOOL MFG. CO. | | | 名称 NAME HEPAクラス排気 カートリッジフィルター小型集塵機 |
| | | | 図番 DWG. NO. D53641 |

D53641.CSD