記事 DESCRIPTION
1. プレミアム効率モータ搭載（定格電流値は搭載するモータメーカーにより若干異なります。）

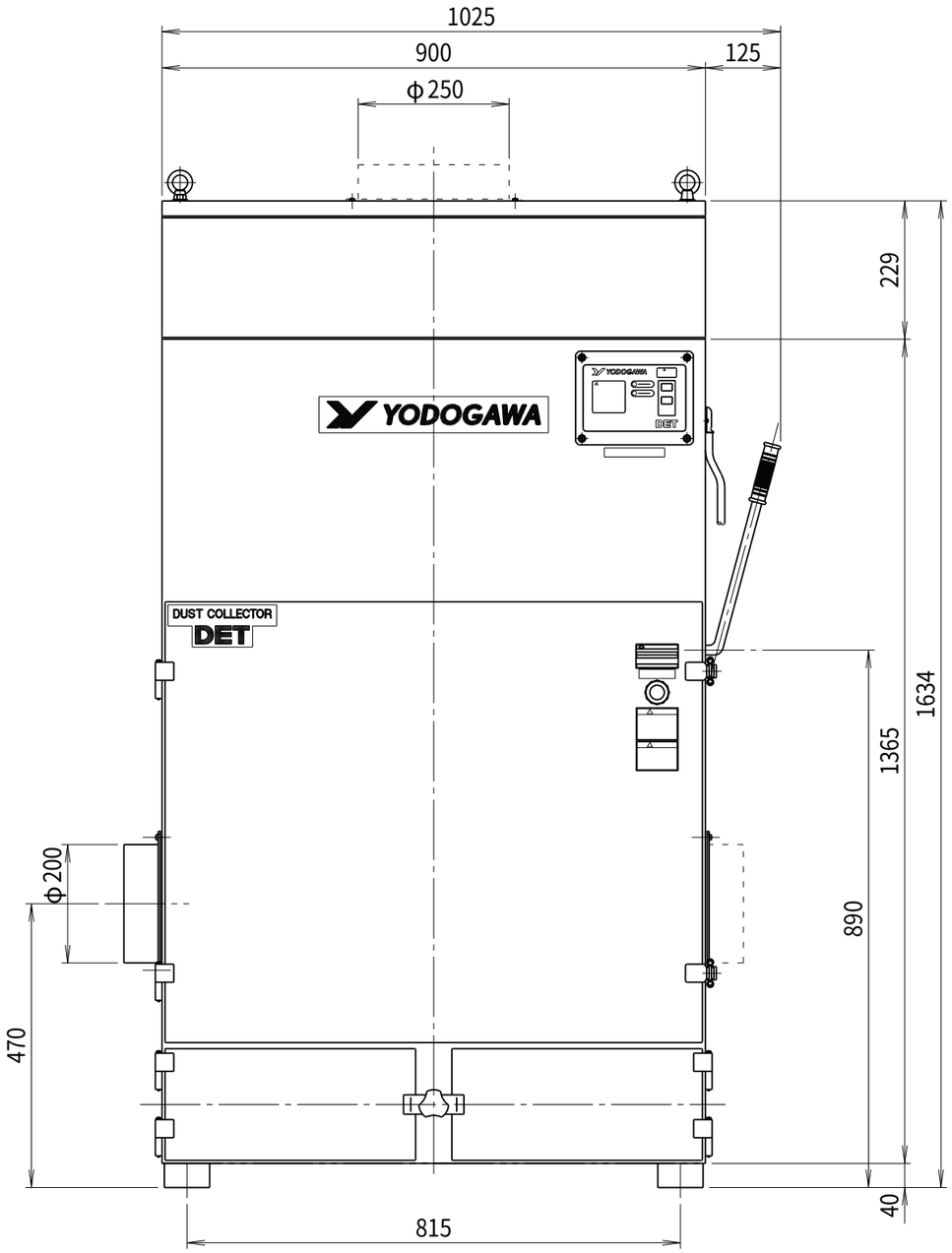

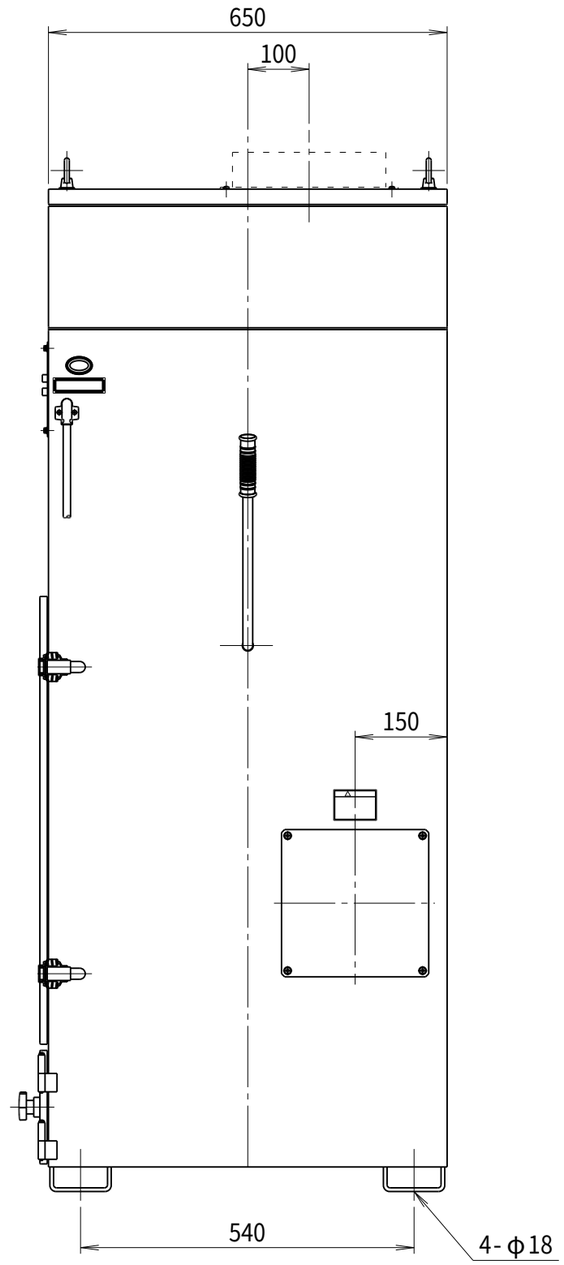

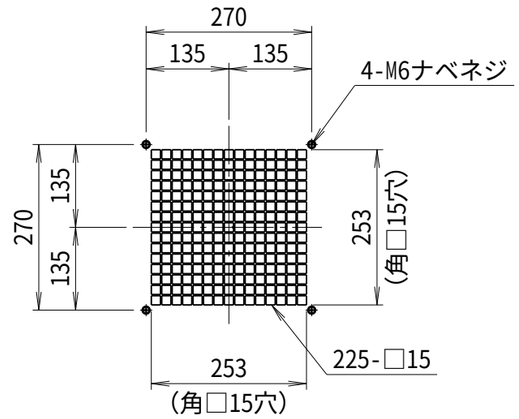

吐出口部詳細図

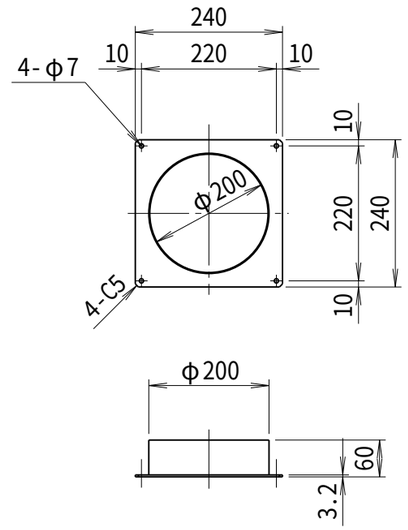

吸込口金詳細図

仕様 SPECIFICATIONS				
電動機 MOTOR OUT PUT	3.7kW×2P	周波数(Hz) FREQUENCY	50	60
電源電圧 POWER SUPPLY	3φ×200V	回転数(min⁻¹) REVOLUTION	2910	3490
集塵容量 CAPACITY	26×2リットル	電流(A) CURRENT	13.6	13.2
絶縁等級 INS. CLASS	E	静圧(kPa) STATIC PRESS.	2.94	3.43
塗装色 COATING COLOR	5.8Y7.7／1.3:5PB2.5／5	風量(m³/min) AIR CAPACITY	45	50
特記事項 SPECIAL MENTION MATTER	50Hz,60Hz専用化	質量(kg) WEIGHT	247	

符号 MARK	日付 DATE	改訂来歴 REVISIONS	担当 REVISED

日付 DATE 2020.01.15	尺度 SCALE 1：10	第3角法 3RD ANGLE PROJECTION	型式 TYPE DET370P
製図 DRAWN 江口	検図 CHECKED 踞尾	承認 APPROVED	単位 UNIT mm
YODOGAWA ELECTRIC TOOL MFG. CO.			名称 NAME プレミアム効率モータ搭載 カートリッジフィルター集塵機
			図番 DWG. NO. U25301

U25301.CSD