記　事 DESCRIPTION
1.　サーマルプロテクター
1－1.　動作温度:120℃±5℃
1－2.　復帰温度:80℃±15℃

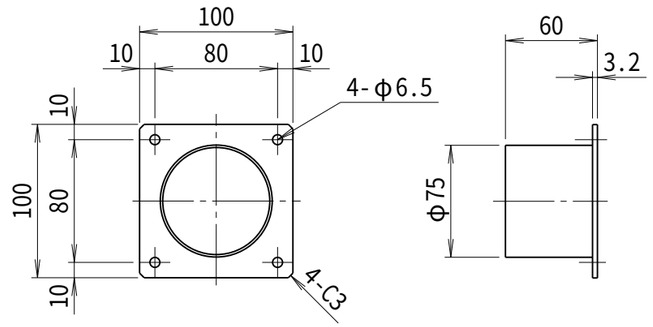

吸込口金詳細図(1/4)

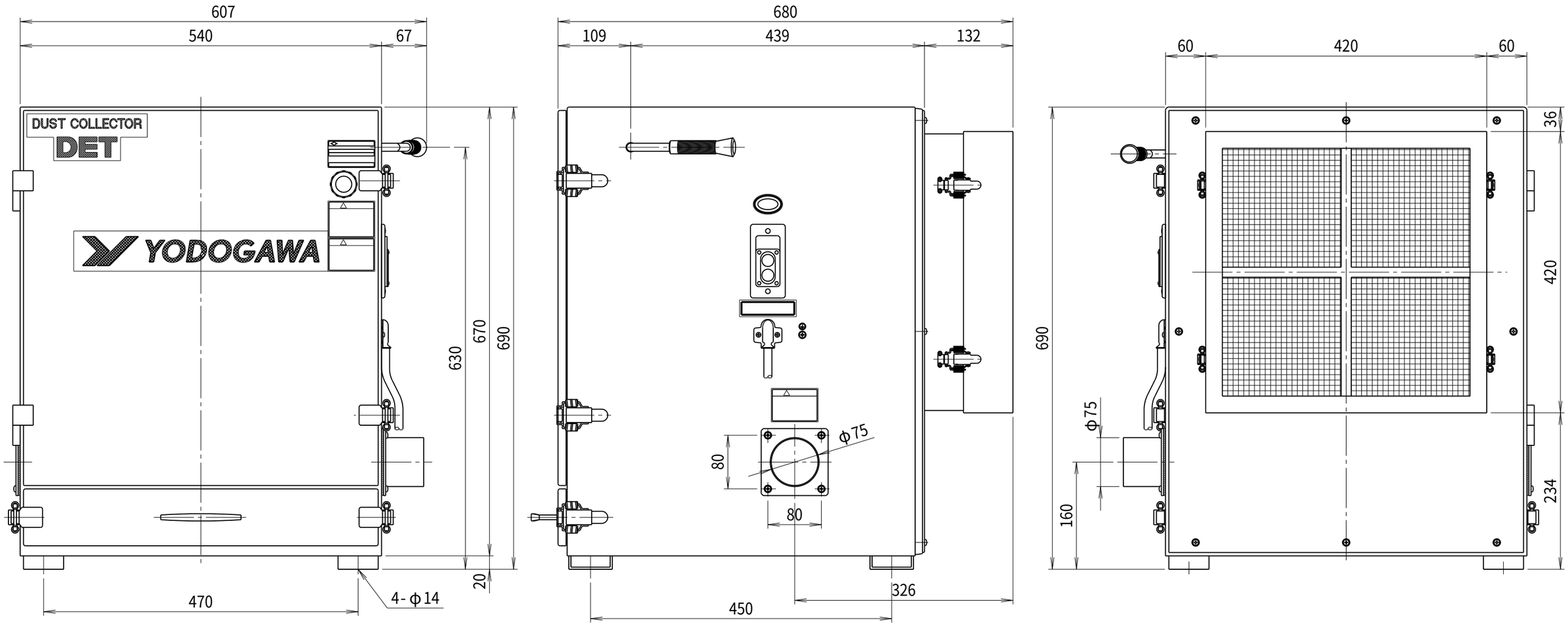

符号 MARK	日　付 DATE	改　訂　来　歴 REVISIONS	担　当 REVISED

仕　様 SPECIFICATIONS

電　動　機 MOTOR OUT PUT	0.4kW×2P	周　波　数 (Hz) FREQUENCY	50	60
電源電圧 POWER SUPPLY	1φ×100V	回　転　数 (min⁻¹) REVOLUTION	2850	3300
集塵容量 CAPACITY	7リットル	電　流 (A) CURRENT	5.5	6.9
絶縁等級 INS. CLASS	E	静　圧 (kPa) STATIC PRESS.	2.26	3.14
塗装色 COATING COLOR	5.8Y7.7／1.3	風　量 (m³/min) AIR CAPACITY	4.0	5.0
	5PB2.5／5	質　量 (kg) WEIGHT	83	

日付 DATE 2020.01.15	尺度 SCALE 1／6	第3角法 3RD ANGLE PROJECTION	型式 TYPE DET400SA-HP
製図 DRAWN 江口	検図 CHECKED 踞尾	承認 APPROVED	単位 UNIT mm
YODOGAWA ELECTRIC TOOL MFG. CO.			名称 NAME 超小型高圧HEPAクラス排気カートリッジフィルター集塵機
			図番 DWG. NO. D53101

D53101.CSD