記　事 DESCRIPTION
1.　サーマルプロテクターの取付
1－1.　動作温度:120℃±5℃
1－2.　復帰温度:80℃±15℃

集塵装置付グラインダー仕様			
区分	名　称	資　料	
集塵	集塵方式	成形カセットフィルター方式	
	集塵容量	5.1リットル	
電源	電源区分	単相	
	電圧	100V	
	周波数	50Hz	60Hz
送風	回転数	3000min^{-1}	3600min^{-1}
	出力	0.4kW×2P	
	電流	5.0A	6.5A
研磨	回転数	3000min^{-1}	3600min^{-1}
	研磨機出力	0.4kW×2P	
	電流	6.8A	6.2A
	バフサイズ	φ205×t35×φ15.875	
	最高周速	39m/s	
	研磨機質量	24.5kg	
総合	総合電力	0.8kW	
	総合電流	11.8A	12.7A
	全質量	90kg	
	据付ボルト	584×280(M12)	

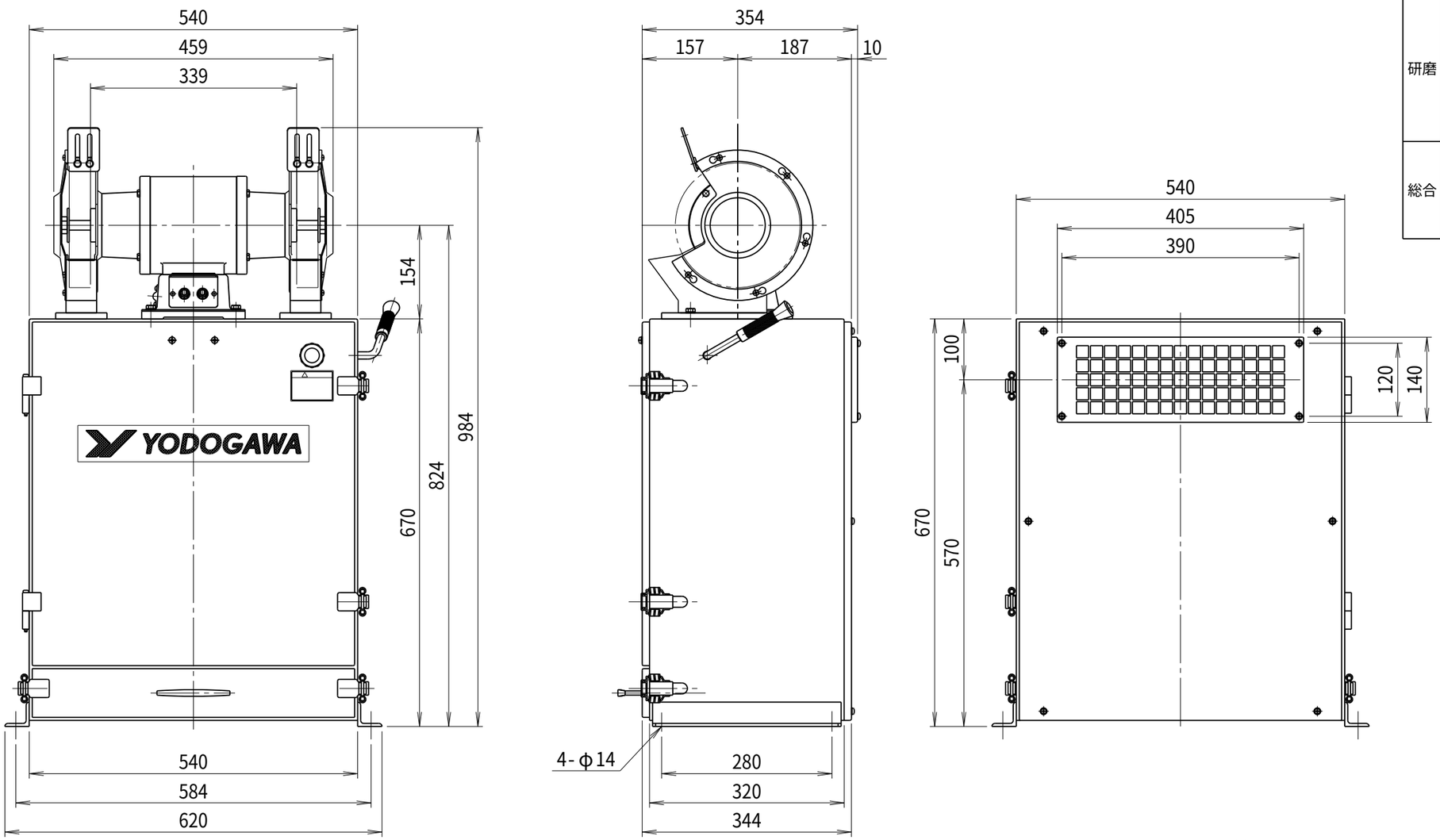

※バフは付属されておりませんので、別途入手の上、取り付けてご使用ください。
※バフを固定する際には必要に応じて、別途カラー等を入手の上、固定してください。

符号 MARK	日付 DATE	改訂来歴 REVISIONS	担当 REVISED	記事 DESCRIPTION
△				
△				
△				
△				
△				
△				

日付 DATE 2025.11.05	尺度 SCALE 1／8	第3角法 3RD ANGLE PROJECTION	型式 TYPE FYB205S
製図 DRAWN 江口	検図 CHECKED 踞尾	承認 APPROVED	単位 UNIT mm
YODOGAWA ELECTRIC TOOL MFG. CO., LTD.			名称 NAME 集塵装置付 バフグラインダ
			図番 DWG. NO. G27601

G27601.CSD