| 集塵装置付グラインダー仕様 | | | |
|---|---|---|---|
| 区分 | 名称 | 資料 | |
| 集塵 | 集塵方式 | 成形カセットフィルター方式 | |
| | 集塵容量 | 5.1リットル | |
| 電源 | 電源区分 | 三相 | |
| | 電圧 | 200V | |
| | 周波数 | 50Hz | 60Hz |
| 送風 | 回転数 | 3000min$^{-1}$ | 3600min$^{-1}$ |
| | 出力 | 0.4kW×2P | |
| | 電流 | 2.0A | 1.9A |
| 研磨 | 回転数 | 1500min$^{-1}$ | 1800min$^{-1}$ |
| | 研磨機出力 | 0.75kW×4P | |
| | 電流 | 3.9A | 3.6A |
| | バフサイズ | φ255×t38×φ19.05 | |
| | 最高周速 | 24m/s | |
| | 研磨機質量 | 54.5kg | |
| 総合 | 総合電力 | 1.15kW | |
| | 総合電流 | 5.9A | 5.5A |
| | 全質量 | 120kg | |
| | 据付ボルト | 584×280(M12) | |

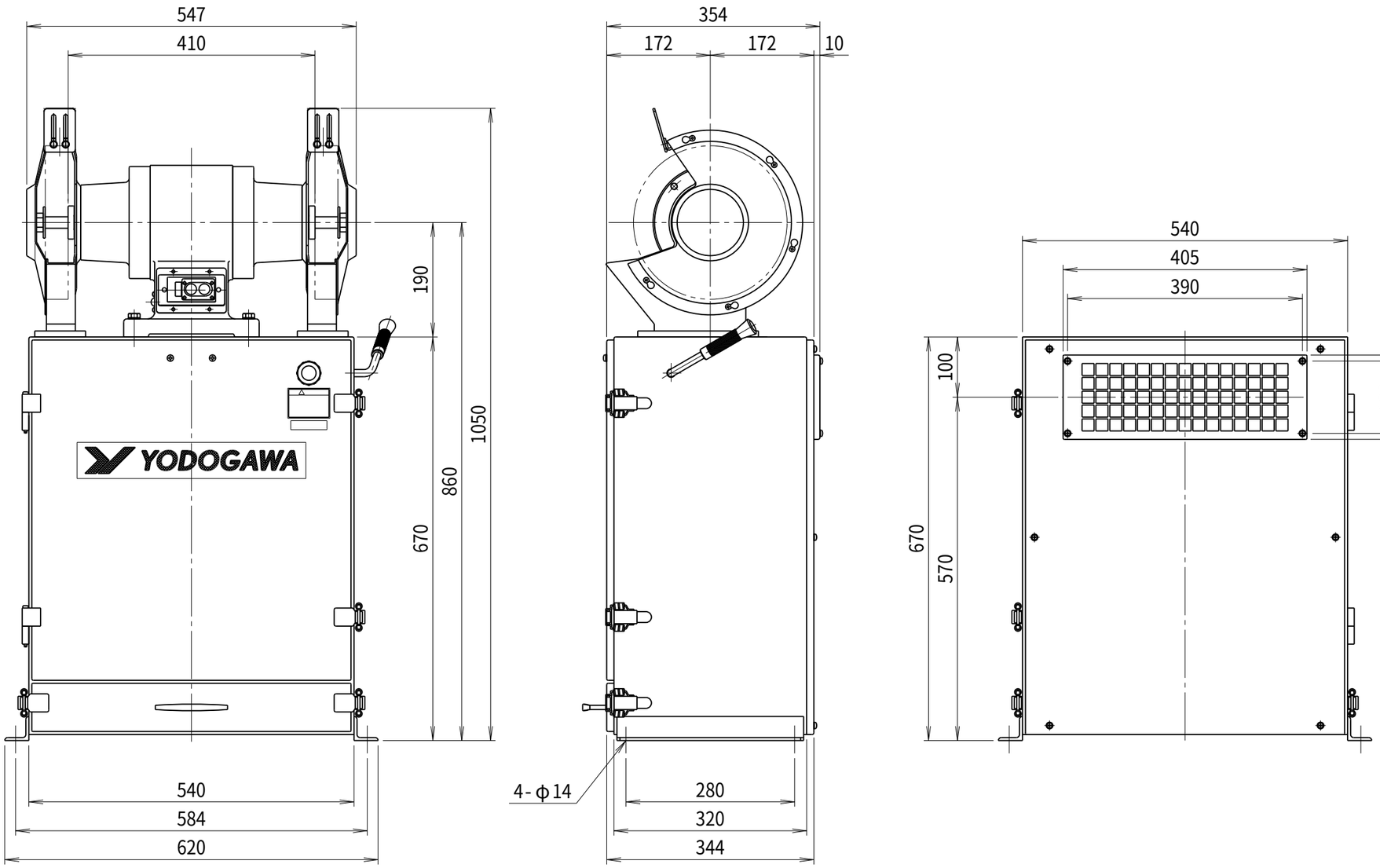


※バフは付属されておりませんので、別途入手の上、取り付けてご使用ください。
※バフを固定する際には必要に応じて、別途カラー等を入手の上、固定してください。

| 符号 MARK | 日付 DATE | 改訂来歴 REVISIONS | 担当 REVISED | 記事 DESCRIPTION |
|---|---|---|---|---|
| | | | | |

| | | | |
|---|---|---|---|
| 日付 DATE 2025.11.05 | 尺度 SCALE 1／8 | 第3角法 3RD ANGLE PROJECTION | 型式 TYPE FYB255T |
| 製図 DRAWN 江口 | 検図 CHECKED 踞尾 | 承認 APPROVED | 単位 UNIT mm |
| YODOGAWA YODOGAWA ELECTRIC TOOL MFG. CO., LTD. | | | 名称 NAME 集塵装置付 バフグラインダ |
| | | | 図番 DWG. NO. G27701 |

G27701.CSD