記　事 DESCRIPTION
1.　電源用口出線
1－1.　吐出し口と反対方向
1－2.　口出し部より130mm
1－3.　先端TMEX2－4圧着端子取付
1－4.　端子箱付
2.　電動機：プレミアム効率モータ (IE3)

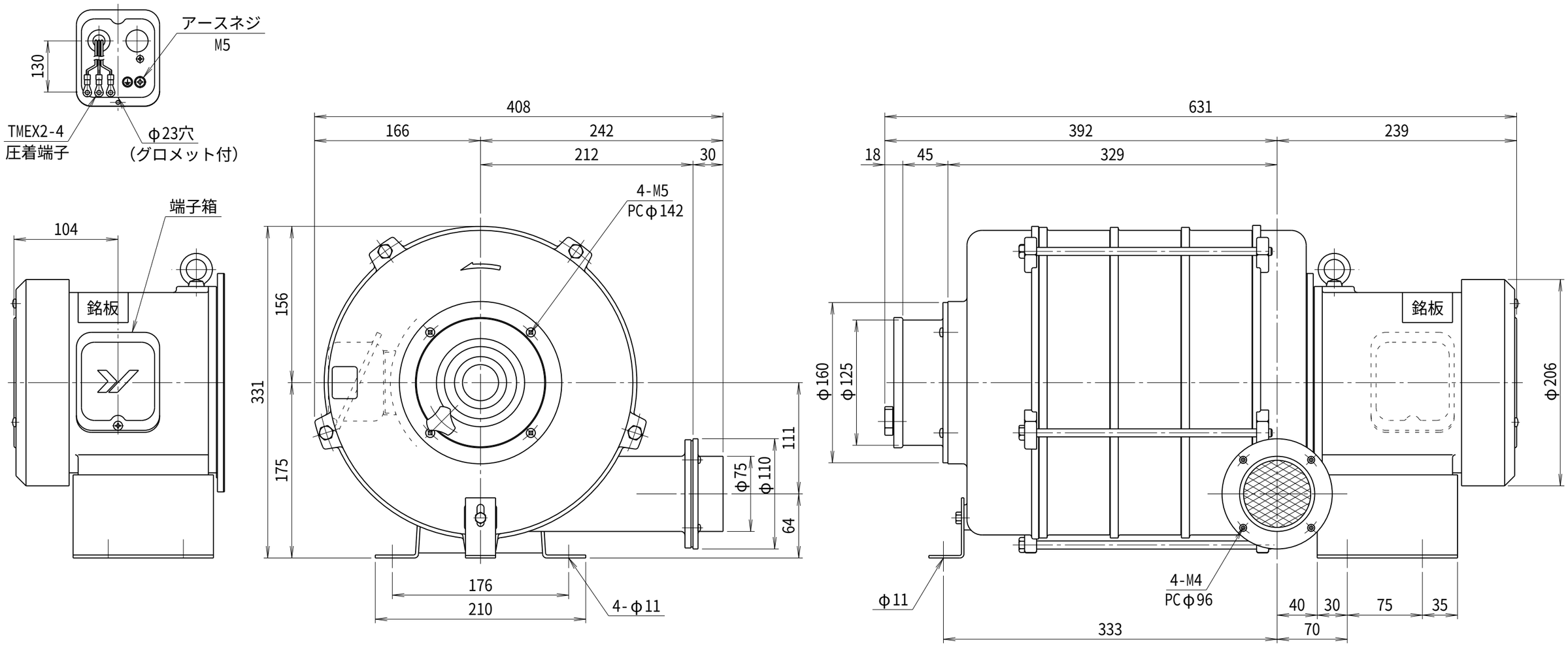

符号 MARK	日　付 DATE	改 訂 来 歴 REVISIONS	担 当 REVISED

仕　様
SPECIFICATIONS

電　動　機 MOTOR OUT PUT	0.75kW×2P	周　波　数 (Hz) FREQUENCY	50	60
電源電圧 POWER SUPPLY	3φ×200V	回　転　数 (min⁻¹) REVOLUTION	2850	3300
定　格 RATING	S1	電　流 (A) CURRENT	3.1	3.6
絶縁等級 INS. CLASS	E	静　圧 (kPa) STATIC PRESS.	4.61	6.67
塗　装　色 COATING COLOR	N－5	風　量 (m³/min) AIR CAPACITY	8.8	4.5
ベアリング BEARINGS	L.S. 6202ZZ,6305ZZ, O.S. 6204ZZ	質　量 (kg) WEIGHT	35	

日付 DATE 2024.07.10	尺度 SCALE 1／4	第3角法 3RD ANGLE PROJECTION	型式 TYPE HB5P
製図 DRAWN 江口	検図 CHECKED 踞尾	承認 APPROVED	単位 UNIT mm
YODOGAWA YODOGAWA ELECTRIC TOOL MFG. CO., LTD.			名称 NAME 多段ターボ型送風機 外形寸法図
			図番 DWG. NO. J19001

J19001.CSD