| 記　事<br>DESCRIPTION |
|---|
| 1.　電源用口出線 |
| 1-1.　吐出し口と反対方向 |
| 1-2.　口出し部より130mm |
| 1-3.　先端TMEX2－4圧着端子取付 |

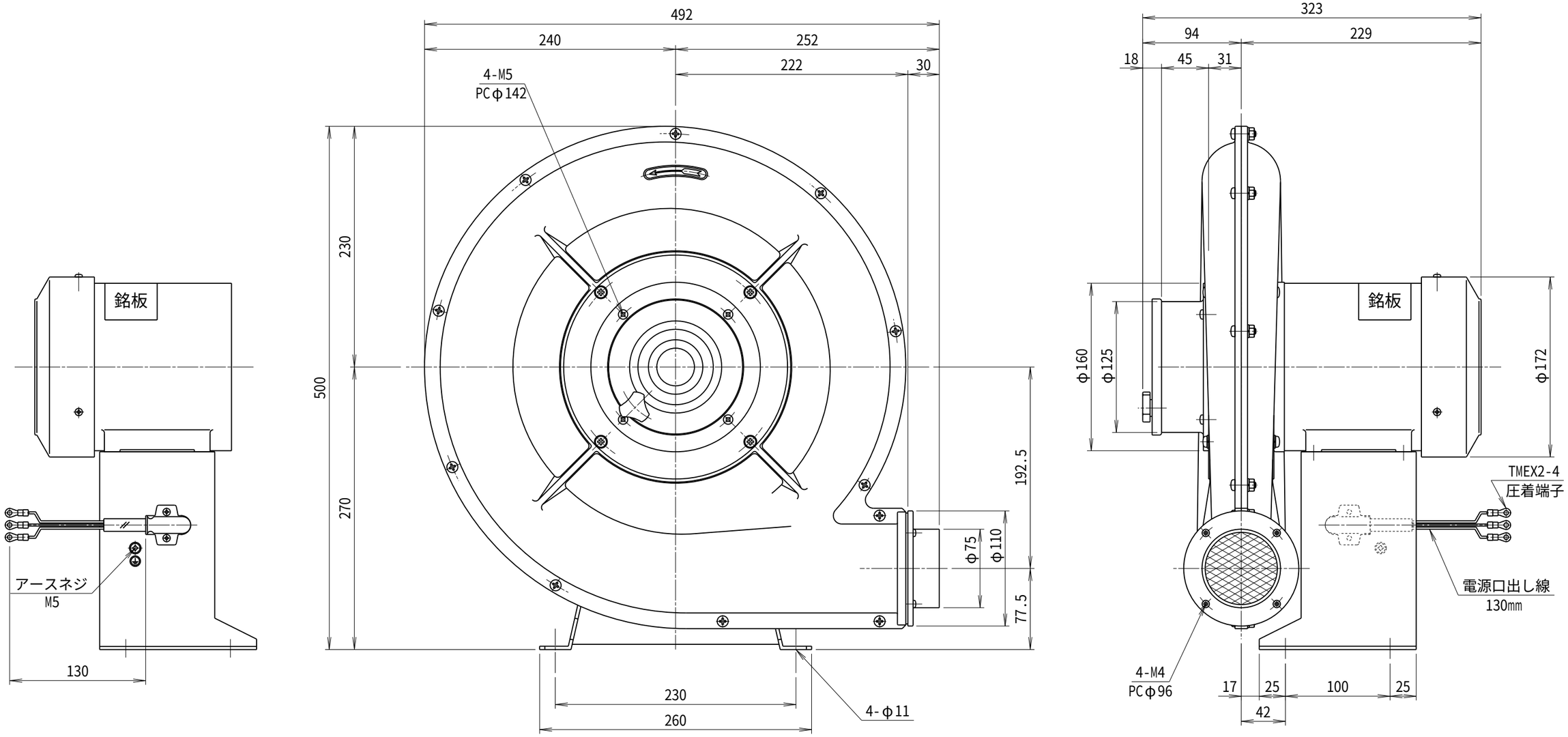


| 符号<br>MARK | 日付<br>DATE | 改訂来歴<br>REVISIONS | 担当<br>REVISED |
|---|---|---|---|
| | | | |

仕　様
SPECIFICATIONS

※50，60Hzそれぞれ専用品の仕様

| | | | | |
|---|---|---|---|---|
| 電動機 MOTOR OUTPUT | 0.4kW×2P | 周波数 FREQUENCY (Hz) | 50 | 60 |
| 電源電圧 POWER SUPPLY | 3φ×200V | 回転数 REVOLUTION ($min^{-1}$) | 2850 | 3300 |
| 定格 RATING | S1 | 電流 CURRENT (A) | 2.3 | 2.0 |
| 絶縁等級 INS. CLASS | E | 静圧 STATIC PRESS. (kPa) | 2.11 | 2.11 |
| 塗装色 COATING COLOR | N－5 | 風量 AIR CAPACITY ($m^3$/min) | 11.5 | 11.5 |
| ベアリング BEARINGS | L.S.6204ZZ, O.S. 6202ZZ | 質量 WEIGHT (kg) | 22.5 | |

| 日付 DATE | 尺度 SCALE | 第3角法 3RD ANGLE PROJECTION | 型式 TYPE | KDH3T |
|---|---|---|---|---|
| 2026.07.10 | 1/4 | | | |
| 製図 DRAWN | 検図 CHECKED | 承認 APPROVED | 単位 UNIT | 名称 NAME |
| 江口 | 踞尾 | | mm | 高圧中風量型送風機<br>外形寸法図 |

YODOGAWA
YODOGAWA ELECTRIC TOOL MFG. CO., LTD.

図番 DWG. NO.　H18101