記　事 DESCRIPTION
1.　電源用口出線
1-1.　吐出し口と反対方向
1-2.　口出し部より130mm
1-3.　先端TMEX2－4圧着端子取付

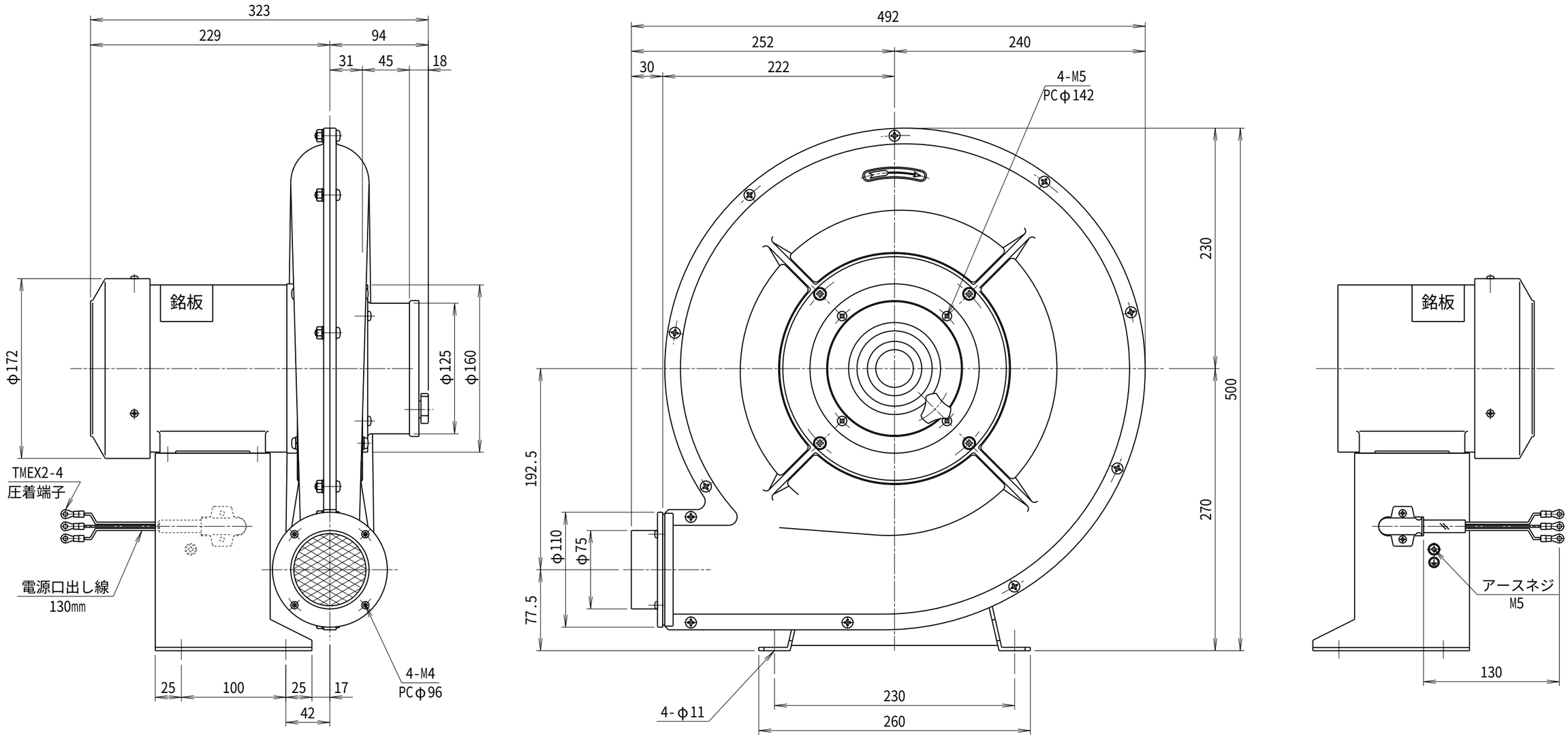

符号 MARK	日付 DATE	改訂来歴 REVISIONS	担当 REVISED

仕　様
SPECIFICATIONS

※50，60Hzそれぞれ専用品の仕様

電動機 MOTOR OUTPUT	0.4kW×2P	周波数 FREQUENCY (Hz)	50	60
電源電圧 POWER SUPPLY	3φ×200V	回転数 REVOLUTION (min^{-1})	2850	3300
定格 RATING	S1	電流 CURRENT (A)	2.3	2.0
絶縁等級 INS. CLASS	E	静圧 STATIC PRESS. (kPa)	2.11	2.11
塗装色 COATING COLOR	N－5	風量 AIR CAPACITY (m^3/min)	11.5	11.5
ベアリング BEARINGS	L.S.6204ZZ, O.S. 6202ZZ	質量 WEIGHT (kg)	22.5	

日付 DATE	尺度 SCALE	第3角法 3RD ANGLE PROJECTION	型式 TYPE
2026.07.10	1/4		KDH3TL

製図 DRAWN	検図 CHECKED	承認 APPROVED	単位 UNIT	名称 NAME
江口	踞尾		mm	高圧中風量型送風機 外形寸法図

YODOGAWA
YODOGAWA ELECTRIC TOOL MFG. CO., LTD.

図番 DWG. NO.　H18121