| 記　事<br>DESCRIPTION |
|---|
| 1.　サーマルプロテクターの取付 |
| 1－1.　動作温度：120℃±5℃ |
| 1－2.　復帰温度：80℃±15℃ |
| 2.　梱包形態 |
| パッキングケース（紙箱）1台入り梱包 |

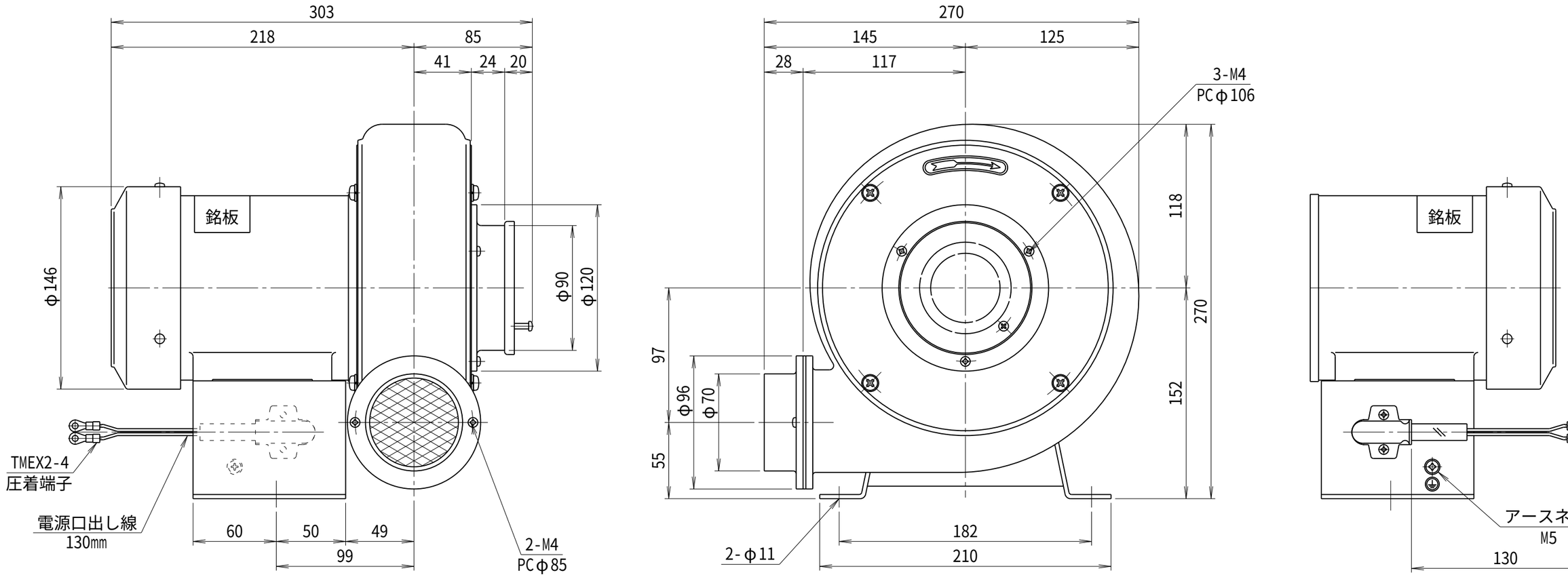


| 符号<br>MARK | 日　付<br>DATE | 改　訂　来　歴<br>REVISIONS | 担　当<br>REVISED |
|---|---|---|---|
| | | | |

仕　様
SPECIFICATIONS

| | | | | |
|---|---|---|---|---|
| 電動機<br>MOTOR OUT PUT | 0.125kW×2P | 周波数（Hz）<br>FREQUENCY | 50 | 60 |
| 電源電圧<br>POWER SUPPLY | 1φ×100V | 回転数（$min^{-1}$）<br>REVOLUTION | 2850 | 3300 |
| 定格<br>RATING | S1 | 電流（A）<br>CURRENT | 1.7 | 1.6 |
| 絶縁等級<br>INS. CLASS | E | 静圧（kPa）<br>STATIC PRESS. | 0.63 | 0.88 |
| 塗装色<br>COATING COLOR | N－5 | 風量（$m^3/min$）<br>AIR CAPACITY | 4.0 | 5.0 |
| ベアリング<br>BEARINGS | L.S. 6200ZZ, O.S. 6200ZZ | 質量（kg）<br>WEIGHT | 10 | |

| | | | |
|---|---|---|---|
| 日付<br>DATE<br>2024.07.11 | 尺度<br>SCALE<br>1／3 | 第3角法<br>3RD ANGLE PROJECTION | 型式<br>TYPE<br>N2.5L |
| 製図<br>DRAWN<br>江口 | 検図<br>CHECKED<br>踞尾 | 承認<br>APPROVED | 単位<br>UNIT<br>mm |
| YODOGAWA<br>YODOGAWA ELECTRIC TOOL MFG. CO., LTD. | | | 名称<br>NAME<br>プレート型送風機<br>外形寸法図 |
| | | | 図番<br>DWG. NO.<br>H15421 |

H15421.CSD