記　事 DESCRIPTION
1.　サーマルプロテクターの取付
1－1.　動作温度：120℃±5℃
1－2.　復帰温度：80℃±15℃
2.　梱包形態
パッキングケース（紙箱）1台入り梱包

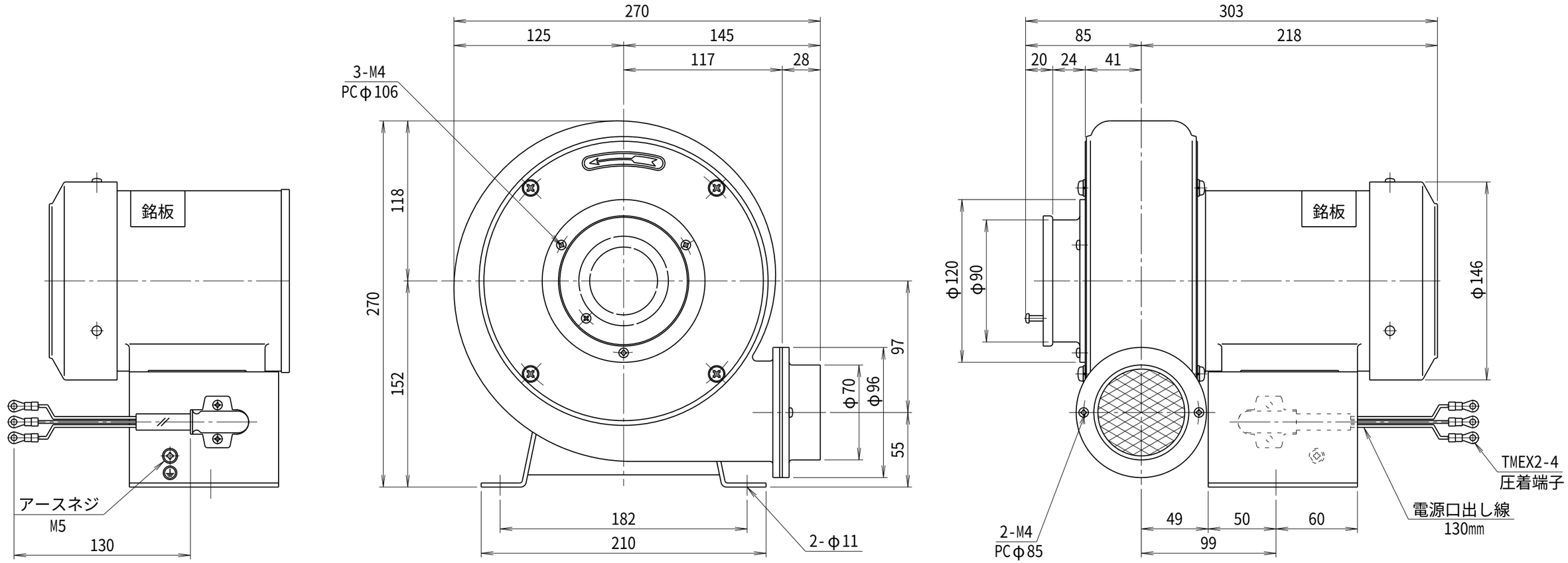

符号 MARK	日　付 DATE	改訂来歴 REVISIONS	担当 REVISED

仕　様
SPECIFICATIONS

電動機 MOTOR OUT PUT	0.125kW×2P	周波数（Hz） FREQUENCY	50	60
電源電圧 POWER SUPPLY	3φ×200V	回転数（min⁻¹） REVOLUTION	2850	3300
定格 RATING	S1	電流（A） CURRENT	0.6	0.6
絶縁等級 INS. CLASS	E	静圧（kPa） STATIC PRESS.	0.63	0.88
塗装色 COATING COLOR	N－5	風量（m³/min） AIR CAPACITY	4.0	5.0
ベアリング BEARINGS	L.S. 6200ZZ, O.S. 6200ZZ	質量（kg） WEIGHT	10	

日付 DATE	尺度 SCALE	第3角法 3RD ANGLE PROJECTION	型式 TYPE
2024.07.11	1／3		N2.5T

製図 DRAWN	検図 CHECKED	承認 APPROVED	単位 UNIT	名称 NAME
江口	踞尾		mm	プレート型送風機 外形寸法図

YODOGAWA
YODOGAWA ELECTRIC TOOL MFG. CO., LTD.

図番
DWG. NO.
H15601

H15601.CSD