記　事 DESCRIPTION
1.　電源用口出線
1－1.　吐出し口と反対方向
1－2.　口出し部より130mm
1－3.　先端TMEX2－4圧着端子取付

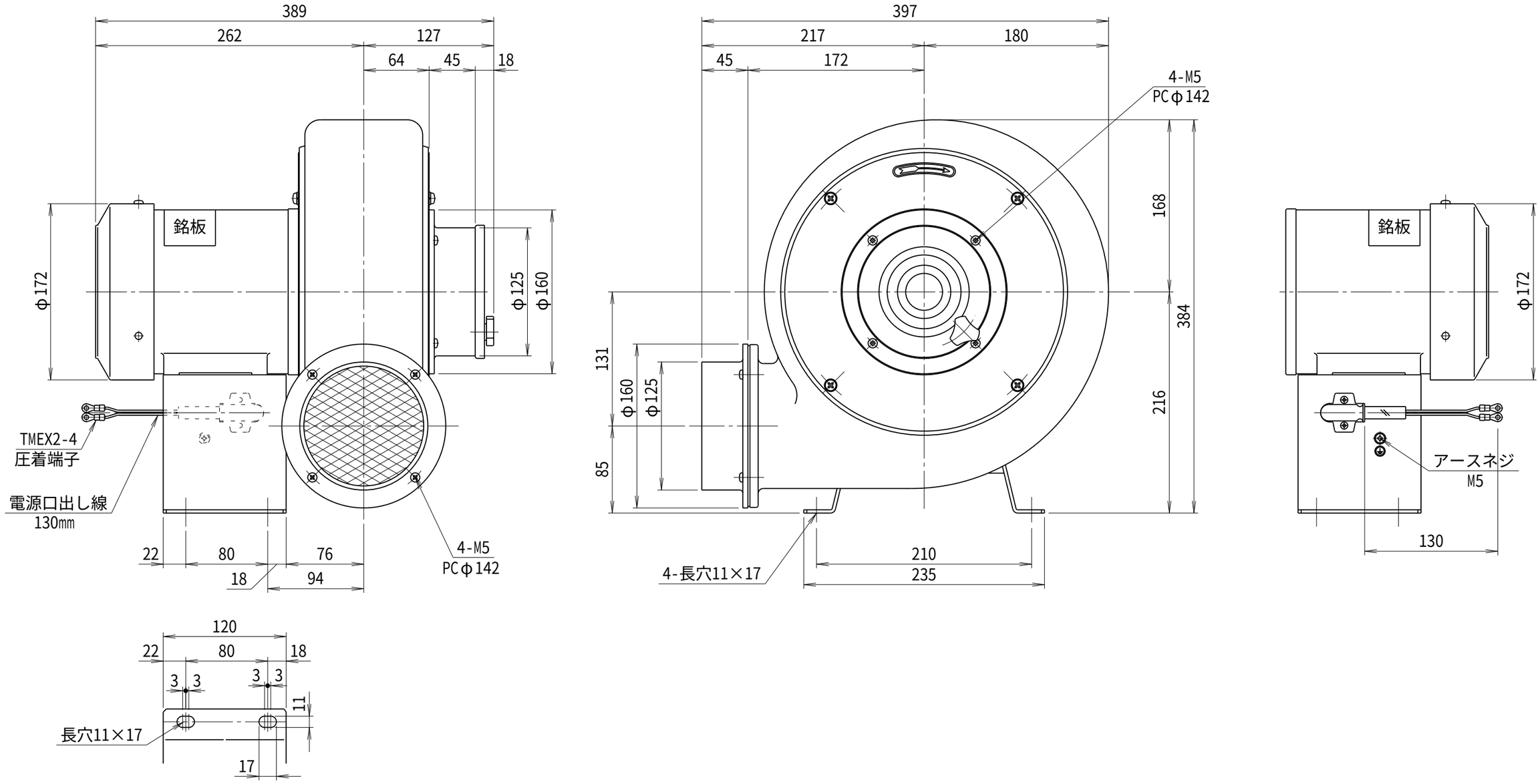

仕様 SPECIFICATIONS				
電動機 MOTOR OUT PUT	0.4kW×2P	周波数(Hz) FREQUENCY	50	60
電源電圧 POWER SUPPLY	1φ×100V	回転数(min⁻¹) REVOLUTION	2850	3300
定格 RATING	S1	電流(A) CURRENT	5.5	7.1
絶縁等級 INS. CLASS	E	静圧(kPa) STATIC PRESS.	1.18	1.67
塗装色 COATING COLOR	N－5	風量(m^3/min) AIR CAPACITY	15.0	17.0
ベアリング BEARINGS	L.S. 6204ZZ, O.S. 6202ZZ	質量(kg) WEIGHT	20.8	

符号 MARK	日付 DATE	改訂来歴 REVISIONS	担当 REVISED

日付 DATE 2024.07.11	尺度 SCALE 1／4	第3角法 3RD ANGLE PROJECTION	型式 TYPE N5L
製図 DRAWN 江口	検図 CHECKED 踞尾	承認 APPROVED	単位 UNIT mm
YODOGAWA YODOGAWA ELECTRIC TOOL MFG. CO., LTD.			名称 NAME プレート型送風機 外形寸法図
			図番 DWG. NO. H15721

H15721.CSD