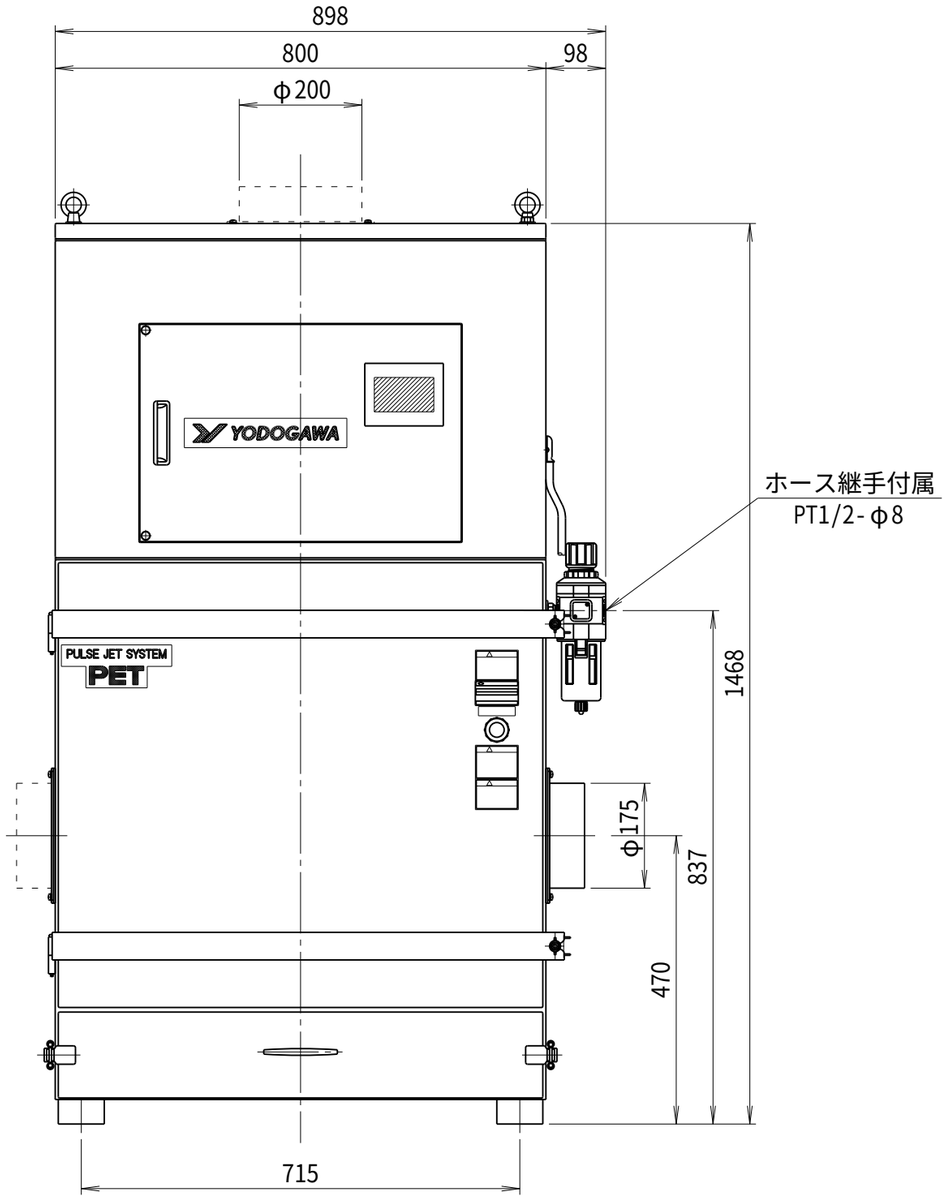

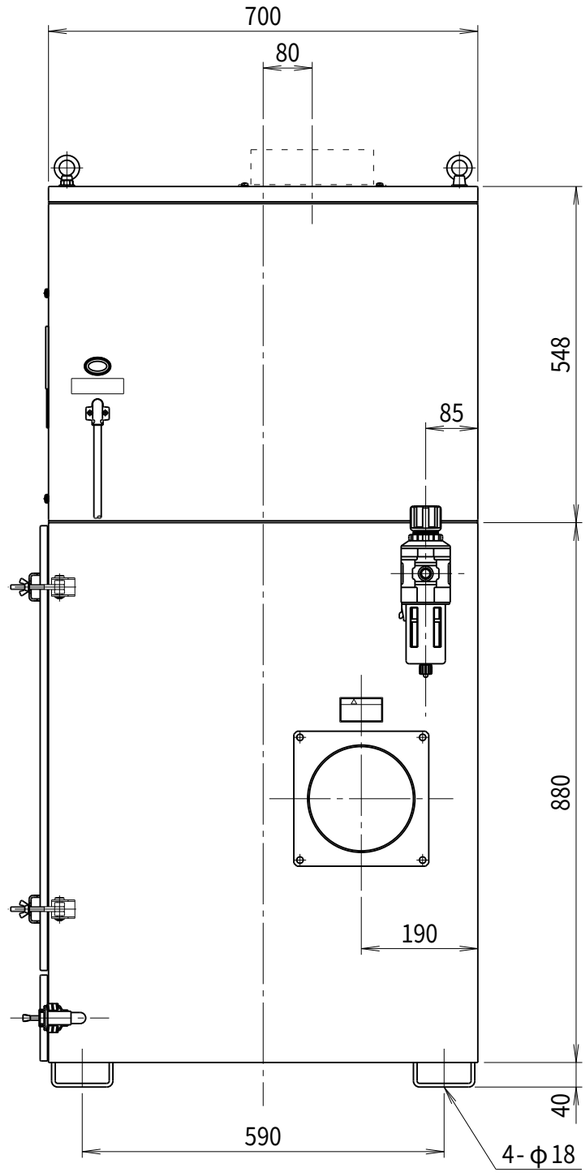

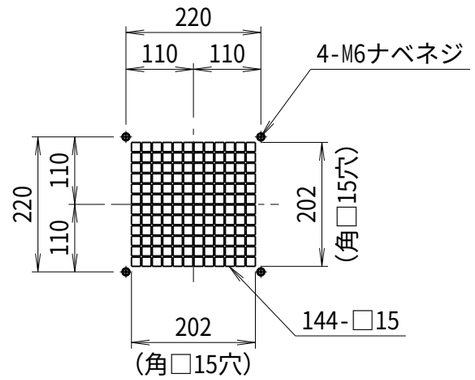

吐出口部詳細図

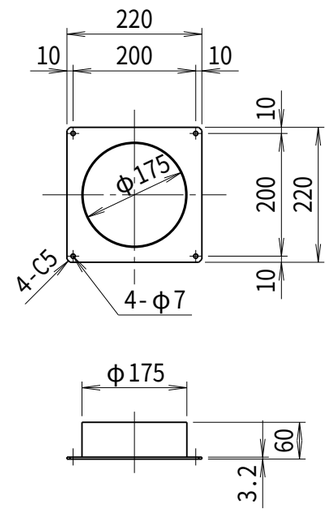

吸込口金詳細図

符号 MARK	日付 DATE	改訂来歴 REVISIONS	担当 REVISED

仕様 SPECIFICATIONS

電動機 MOTOR OUT PUT	2.2kW×2P	周波数(Hz) FREQUENCY	50	60
電源電圧 POWER SUPPLY	3φ×200V	回転数(min⁻¹) REVOLUTION	2850	3300
集塵容量 CAPACITY	36リットル	電流(A) CURRENT	9.0	8.0
絶縁等級 INS. CLASS	E	静圧(kPa) STATIC PRESS.	2.75	3.24
塗装色 COATING COLOR	5.8Y7.7/1.3:5PB2.5/5	風量(m³/min) AIR CAPACITY	34	40
特記事項 SPECIAL MENTION MATTER	50Hz,60Hz専用化	質量(kg) WEIGHT	211	

日付 DATE 2020.01.15	尺度 SCALE 1/10	第3角法 3RD ANGLE PROJECTION	型式 TYPE PET2200-TEC
製図 DRAWN 江口	検図 CHECKED 踞尾	承認 APPROVED	単位 UNIT mm
YODOGAWA YODOGAWA ELECTRIC TOOL MFG. CO.			名称 NAME オートパルスジェット集塵機
			図番 DWG. NO. D57621

D57621.CSD