記　事 DESCRIPTION
1.　サーマルプロテクターの取付
1－1.　動作温度:120℃±5℃
1－2.　復帰温度:80℃±15℃
2.　最高吸気温度250℃

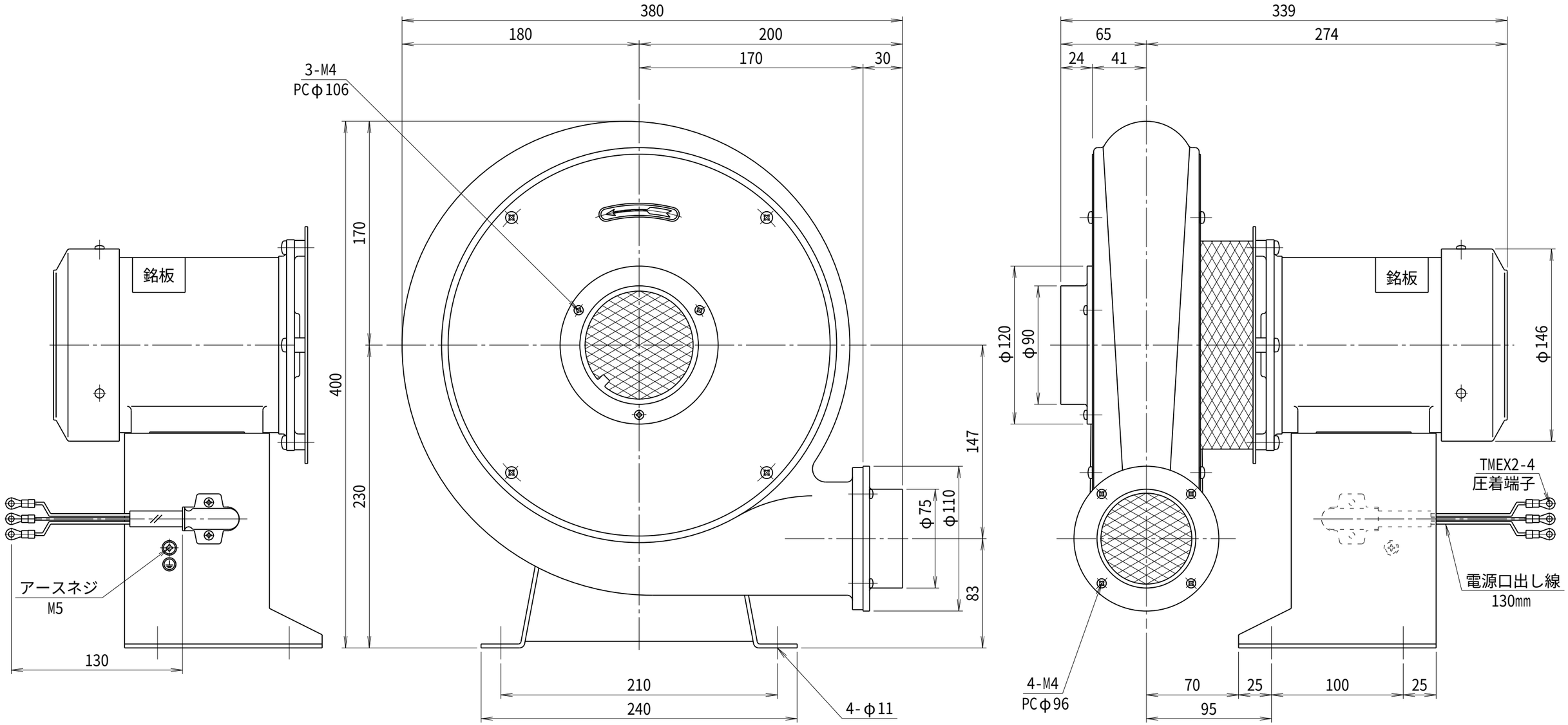

符号 MARK	日　付 DATE	改訂来歴 REVISIONS	担当 REVISED

仕　様
SPECIFICATIONS

電動機 MOTOR OUT PUT	0.2kW×2P	周波数(Hz) FREQUENCY	50	60
電源電圧 POWER SUPPLY	3φ×200V	回転数(min⁻¹) REVOLUTION	2850	3300
定格 RATING	S1	電流(A) CURRENT	0.90	1.10
絶縁等級 INS. CLASS	E	静圧(kPa) STATIC PRESS.	1.18	1.57
塗装色 COATING COLOR	シルバー	風量(m³/min) AIR CAPACITY	6.0	7.0
ベアリング BEARINGS	L.S. 6202ZZ, O.S. 6200ZZ	質量(kg) WEIGHT	17	

日付 DATE	尺度 SCALE	第3角法 3RD ANGLE PROJECTION	型式 TYPE	TBN3T
2024.02.07	1／3			
製図 DRAWN 江口	検図 CHECKED 踞尾	承認 APPROVED	単位 UNIT mm	名称 NAME 耐熱ターボ型送風機 外形寸法図
YODOGAWA YODOGAWA ELECTRIC TOOL MFG. CO., LTD.			図番 DWG. NO.	F16051

F16051.CSD