記　事 DESCRIPTION
1.　電源用口出線
1－1.　吐出し口と反対方向
1－2.　口出し部より130mm
1－3.　先端TMEX2-4圧着端子取付
1－4.　端子箱付
2.　電動機：プレミアム効率モータ (IE3)
3.　最高吸気温度250℃

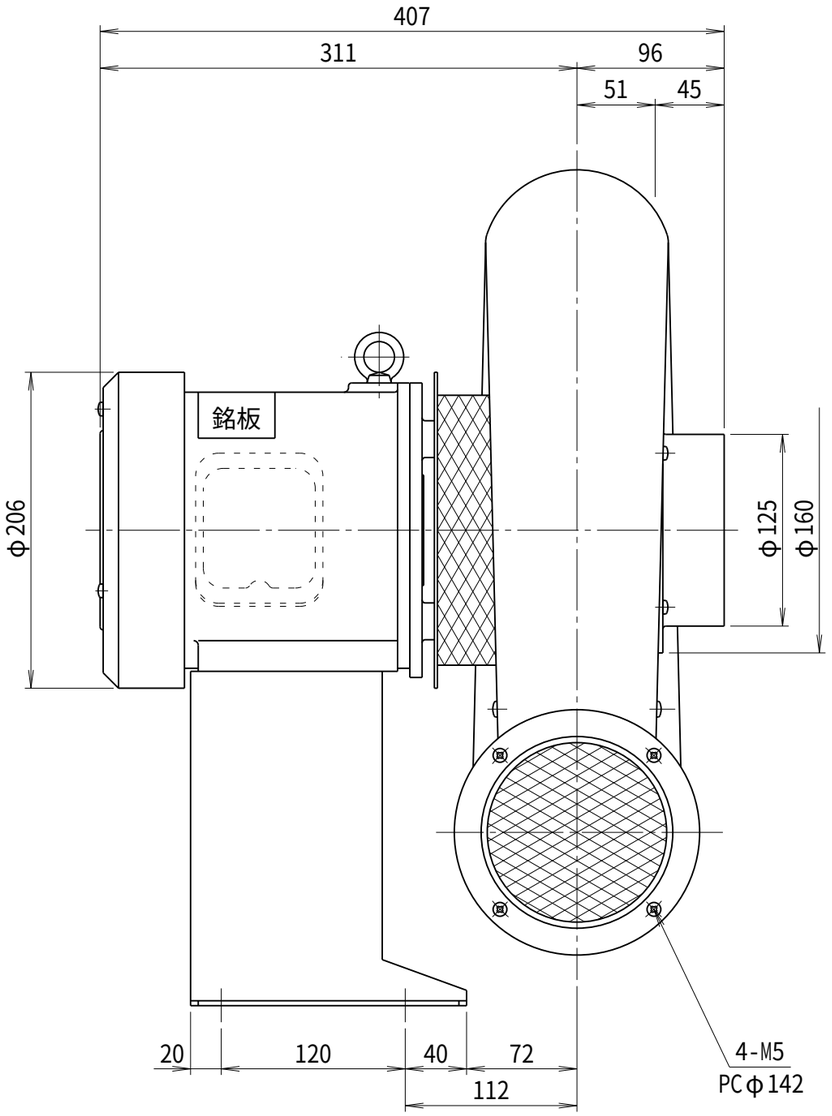

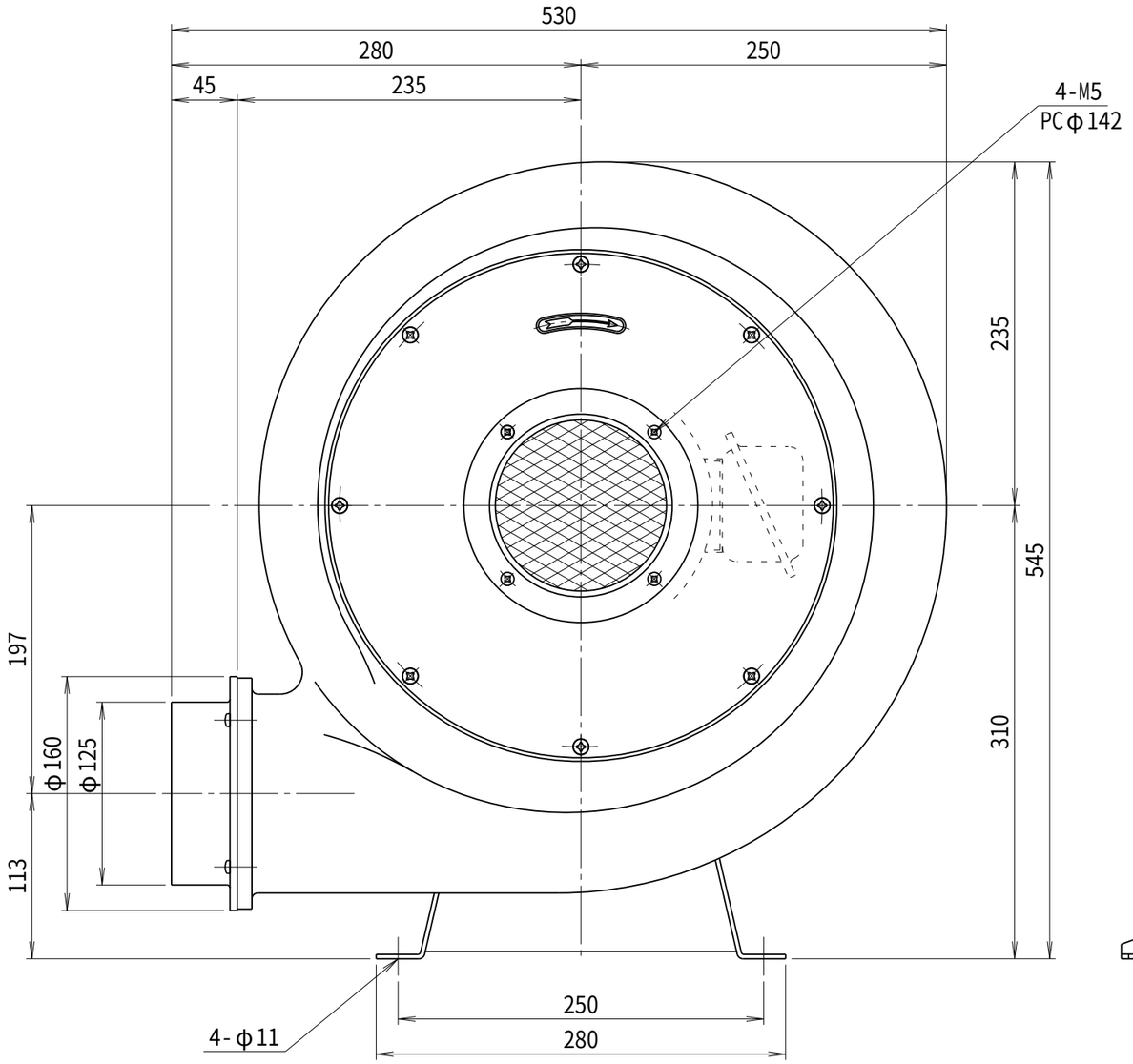

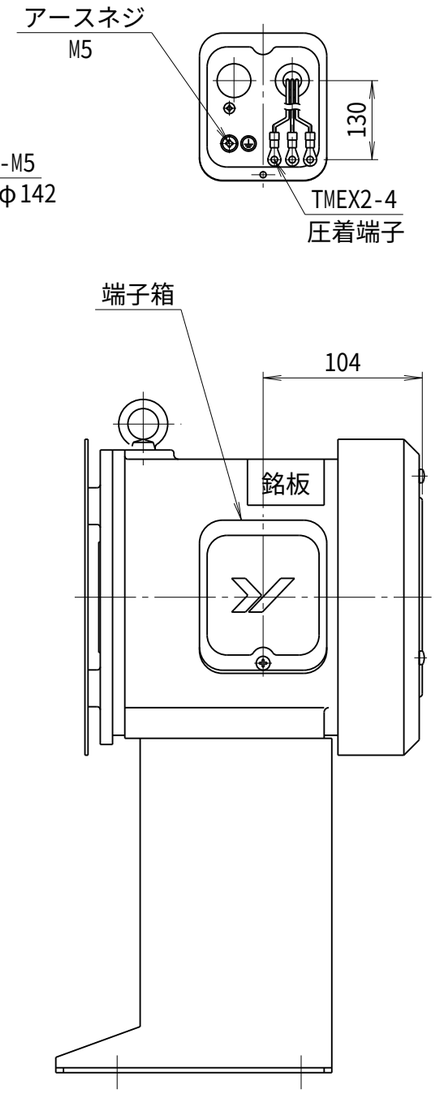

符号 MARK	日　付 DATE	改 訂 来 歴 REVISIONS	担 当 REVISED

仕　様 SPECIFICATIONS

電 動 機 MOTOR OUT PUT	0.75kW×2P	周 波 数 (Hz) FREQUENCY	50	60
電源電圧 POWER SUPPLY	3φ×200V	回 転 数 (min⁻¹) REVOLUTION	2850	3300
定　格 RATING	S1	電 流 (A) CURRENT	2.5	3.7
絶縁等級 INS. CLASS	E	静 圧 (kPa) STATIC PRESS.	1.67	2.35
塗 装 色 COATING COLOR	シルバー	風 量 (m³/min) AIR CAPACITY	18	20
ベアリング BEARINGS	L.S. 6305ZZ, O.S. 6204ZZ	質 量 (kg) WEIGHT	34	

日付 DATE 2024.02.07	尺度 SCALE 1／4	第3角法 3RD ANGLE PROJECTION	型式 TYPE TBN5TLP
製図 DRAWN 江口	検図 CHECKED 踞尾	承認 APPROVED	単位 UNIT mm
YODOGAWA ELECTRIC TOOL MFG. CO., LTD.			名称 NAME 耐熱ターボ型送風機 外形寸法図
			図番 DWG. NO. J16471

J16471.CSD