記　事 DESCRIPTION
1.　サーマルプロテクターの取付
1－1.　動作温度:120℃±5℃
1－2.　復帰温度:80℃±15℃
2.　最高吸気温度200℃

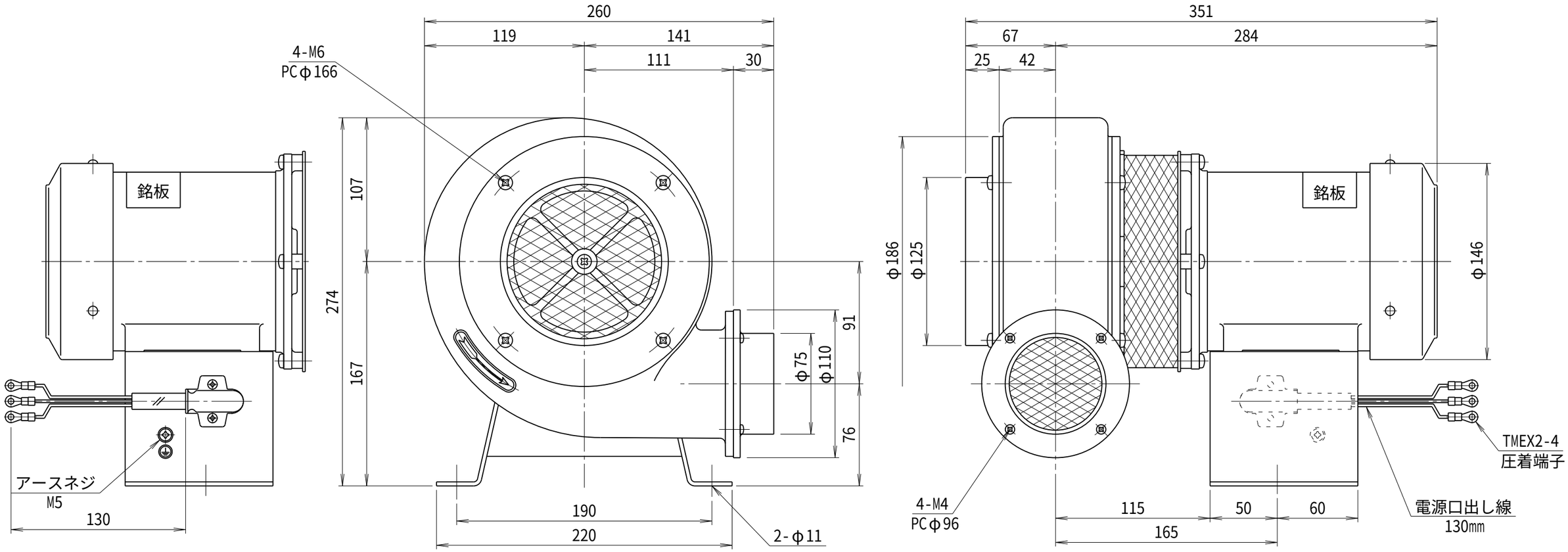

符号 MARK	日　付 DATE	改　訂　来　歴 REVISIONS	担　当 REVISED

仕　様
SPECIFICATIONS

電　動　機 MOTOR OUT PUT	0.125kW×2P	周　波　数(Hz) FREQUENCY	50	60
電源電圧 POWER SUPPLY	3φ×200V	回　転　数(min⁻¹) REVOLUTION	2850	3300
定　格 RATING	S1	電　流　(A) CURRENT	0.62	0.65
絶縁等級 INS. CLASS	E	静　圧　(kPa) STATIC PRESS.	0.44	0.69
塗　装　色 COATING COLOR	シルバー	風　量　(m³/min) AIR CAPACITY	5.5	6.0
ベアリング BEARINGS	L.S. 6202ZZ, O.S. 6200ZZ	質　量　(kg) WEIGHT	10	

日付 DATE 2024.07.04	尺度 SCALE 1／3	第3角法 3RD ANGLE PROJECTION	型式 TYPE TCN3T
製図 DRAWN 江口	検図 CHECKED 踞尾	承認 APPROVED	単位 UNIT mm
YODOGAWA YODOGAWA ELECTRIC TOOL MFG. CO., LTD.			名称 NAME 耐熱シロッコ型送風機 外形寸法図
			図番 DWG. NO. F11851

F11851.CSD