記　事 DESCRIPTION
1.　電源用口出線
1-1.　吐出し口と反対方向
1-2.　口出し部より130mm
1-3.　先端TMEX2－4圧着端子取付
2.　最高吸気温度250℃

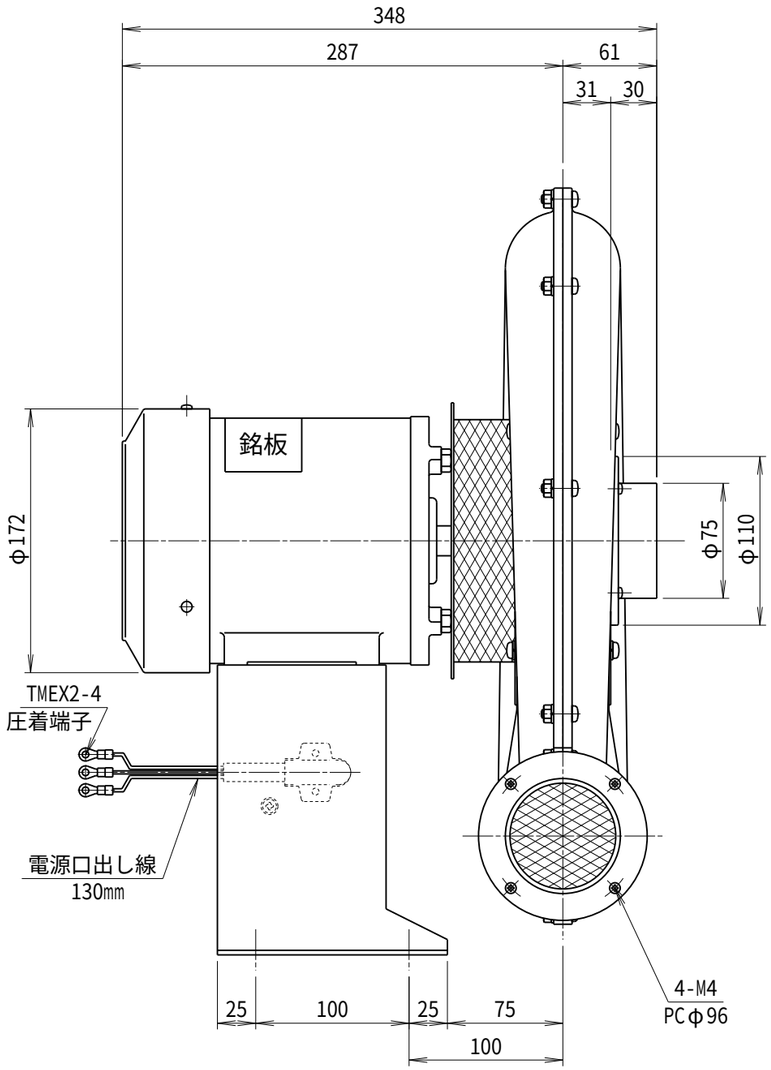

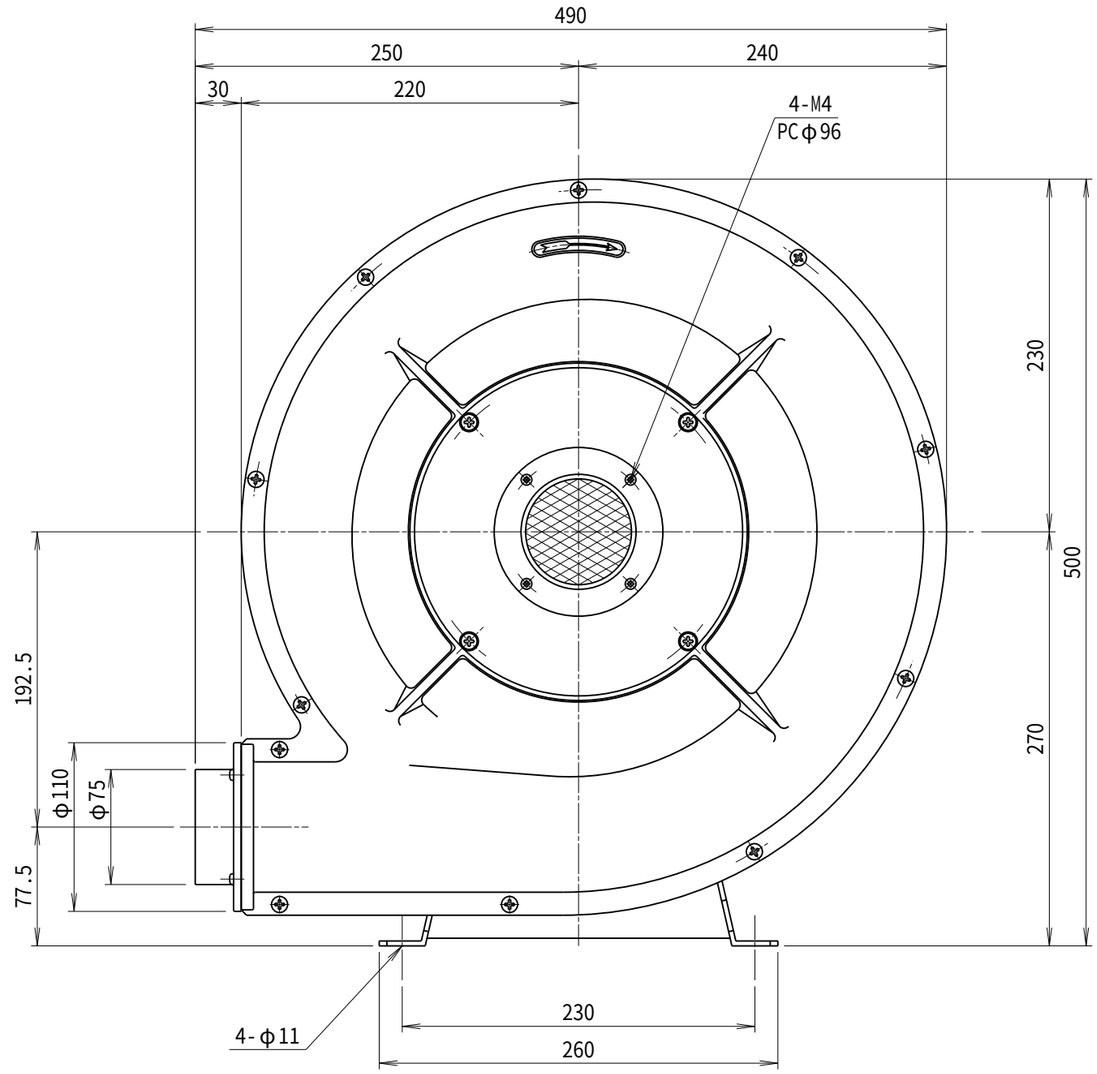

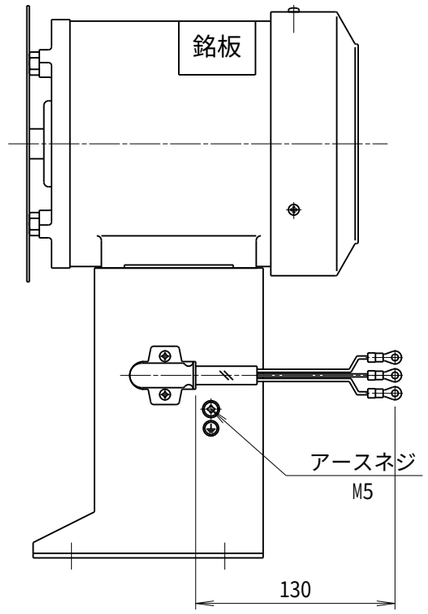

符号 MARK	日付 DATE	改訂来歴 REVISIONS	担当 REVISED

仕　様
SPECIFICATIONS

電動機 MOTOR OUTPUT	0.4kW×2P	周波数 FREQUENCY (Hz)	50	60
電源電圧 POWER SUPPLY	3φ×200V	回転数 REVOLUTION (min^{-1})	2850	3300
定格 RATING	S1	電流 CURRENT (A)	1.7	2.3
絶縁等級 INS. CLASS	E	静圧 STATIC PRESS. (kPa)	1.72	2.35
塗装色 COATING COLOR	シルバー	風量 AIR CAPACITY (m^3/min)	7.5	10
ベアリング BEARINGS	L.S.6204ZZ, O.S. 6202ZZ	質量 WEIGHT (kg)	24	

日付 DATE 2026.07.09	尺度 SCALE 1/4	第3角法 3RD ANGLE PROJECTION	型式 TYPE TDH3TL
製図 DRAWN 江口	検図 CHECKED 踞尾	承認 APPROVED	単位 UNIT mm
YODOGAWA YODOGAWA ELECTRIC TOOL MFG. CO., LTD.			名称 NAME 耐熱高圧ターボ型送風機 外形寸法図
			図番 DWG. NO. H17571