記　事 DESCRIPTION
1.　サーマルプロテクターの取付
1－1.　動作温度:120℃±5℃
1－2.　復帰温度:80℃±15℃
2.　吸気温度
2－1.　最高150℃

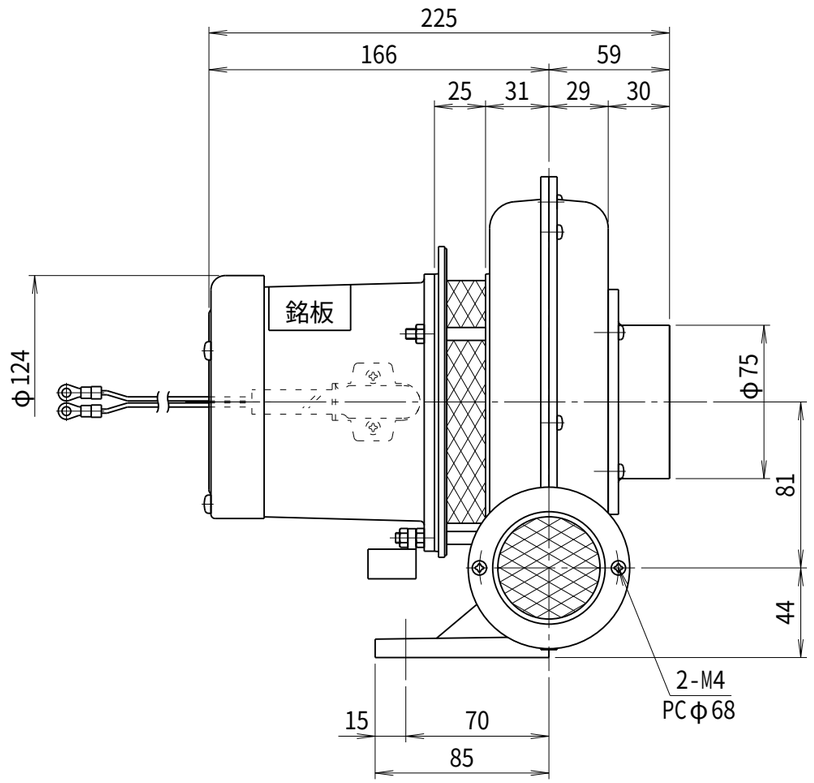

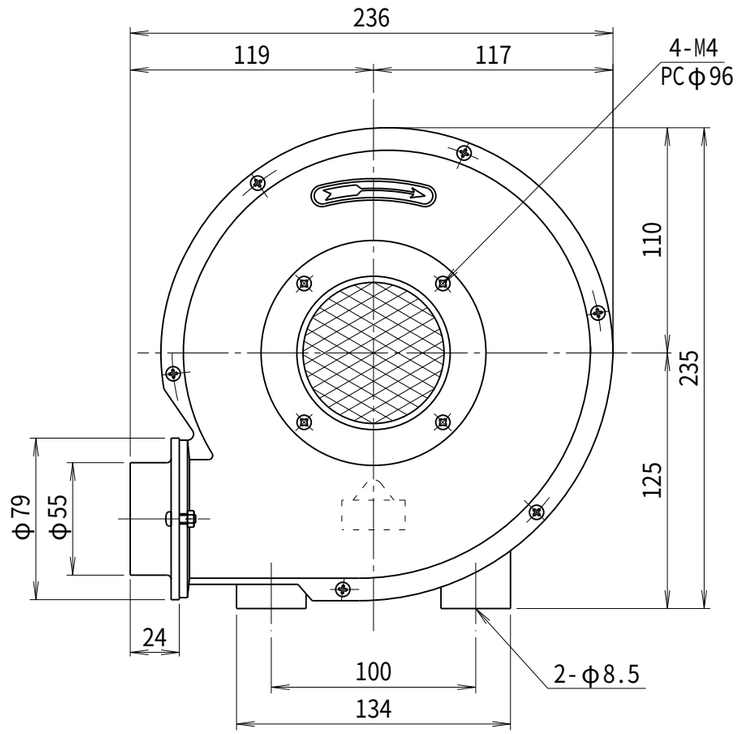

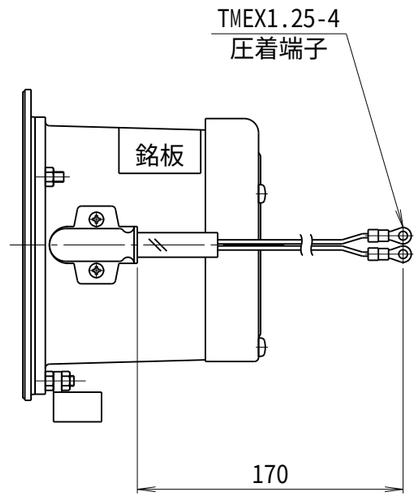

符号 MARK	日　付 DATE	改　訂　来　歴 REVISIONS	担　当 REVISED

仕　様
SPECIFICATIONS

電　動　機 MOTOR OUT PUT	45W×2P	周　波　数(Hz) FREQUENCY	50	60
電源電圧 POWER SUPPLY	1φ×100V	回　転　数(min⁻¹) REVOLUTION	2850	3300
定　格 RATING	S1	電　流　(A) CURRENT	1.2	1.0
絶縁等級 INS. CLASS	E	静　圧　(kPa) STATIC PRESS.	0.41	0.60
塗　装　色 COATING COLOR	シルバー	風　量　(m³/min) AIR CAPACITY	2.0	2.3
ベアリング BEARINGS	L.S.6200ZZ, O.S.6200ZZ	質　量(kg) WEIGHT	4.5	

日付 DATE 2024.07.10	尺度 SCALE 1／3	第3角法 3RD ANGLE PROJECTION	型式 TYPE TNK2L
製図 DRAWN 江口	検図 CHECKED 踞尾	承認 APPROVED	単位 UNIT mm
YODOGAWA YODOGAWA ELECTRIC TOOL MFG. CO., LTD.			名称 NAME 耐熱プレート型送風機 外形寸法図
			図番 DWG. NO. H11071

H11071.CSD