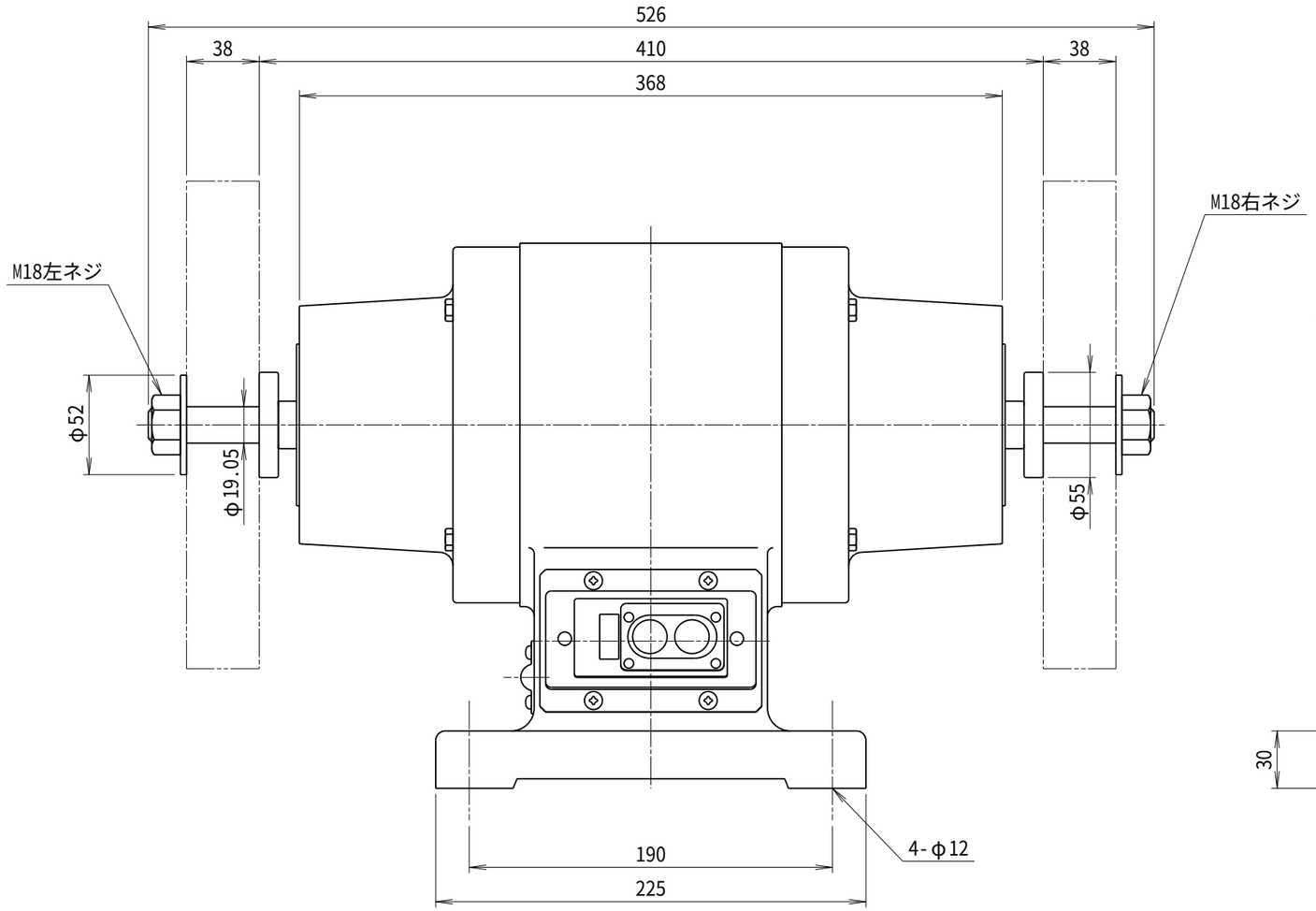

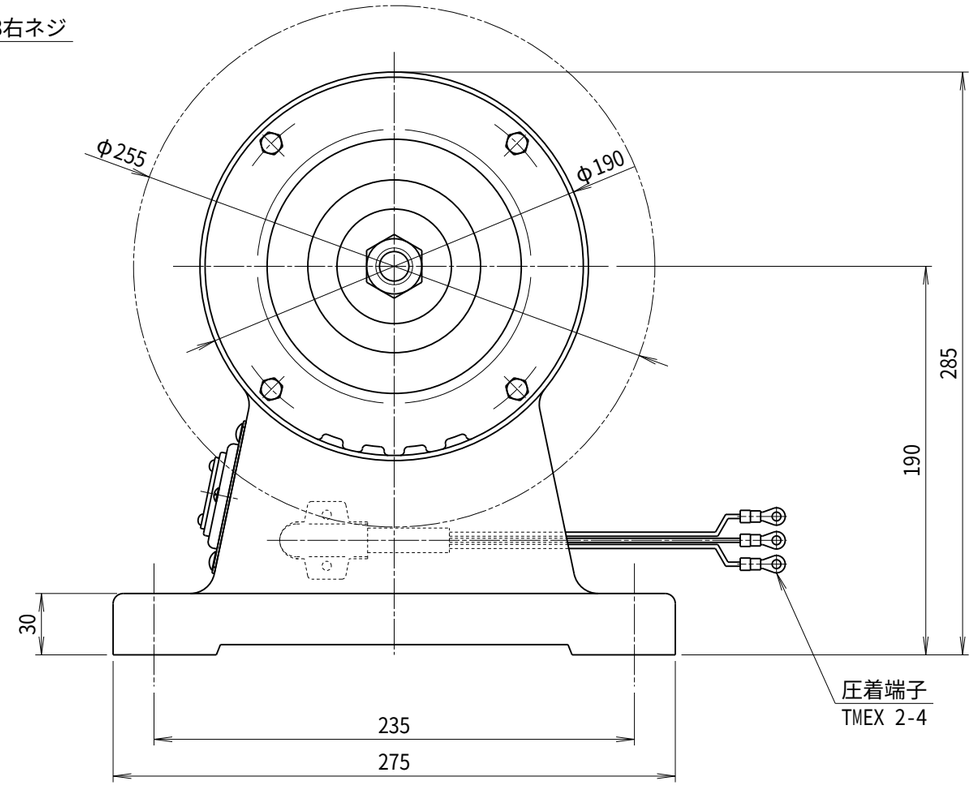

※バフは付属されておりませんので、別途入手の上、取り付けてご使用ください。
※バフを固定する際には必要に応じて、別途カラー等を入手の上、固定してください。

符号 MARK	日付 DATE	改訂来歴 REVISIONS	担当 REVISED

仕様 SPECIFICATIONS

電動機 MOTOR OUTPUT	0.75kW×4P	周波数 FREQUENCY (Hz)	50	60
電源電圧 POWER SUPPLY	3φ×200V	回転数 REVOLUTION (min⁻¹)	1500	1800
定格 RATING	S2 30min	電流 CURRENT (A)	3.9	3.6
絶縁等級 INS. CLASS	E	バフ寸法 DIMENSIONS GRINDING WHEELS (mm)	φ255×t38×φ19.05 (Out Diameter×Thickness ×Hole Diameter)	
塗装色 COATING COLOR	N−5			
質量 WEIGHT (kg)	37			

日付 DATE 2025.11.05	尺度 SCALE 1/3	第3角法 3RD ANGLE PROJECTION	型式 TYPE YB255T
製図 DRAWN 江口	検図 CHECKED 踞尾	承認 APPROVED	単位 UNIT mm
YODOGAWA YODOGAWA ELECTRIC TOOL MFG. CO., LTD.			名称 NAME バフグラインダ 外形寸法図
			図番 DWG. NO. G14701